2023
24

LEF Lighting

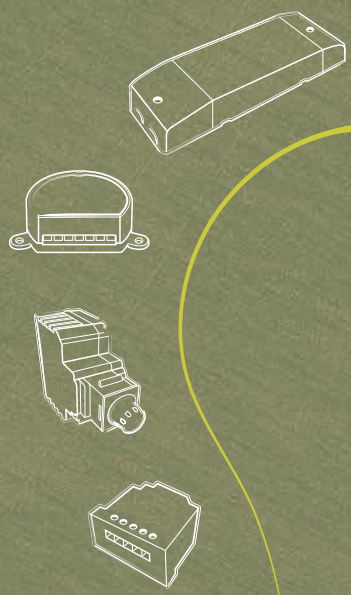

Smart
Lighting
Solutions

Since 1959

# "ESTRATTO NOVITÀ" CATALOGO LIGHTING

LEF nasce a Firenze nel 1959 ed oggi è un Gruppo composto da sei Società
LEF was founded in Florence in 1959, today it is a Group of six Companies

La società, nata nel 2017 dalla scissione di LEF Srl relativamente al ramo di azienda avente ad oggetto la commercializzazione di Trasformatori, Alimentatori, Unità di Controllo per l'Illuminazione di Emergenza e apparecchi elettrici ed elettronici per la Pubblica Illuminazione e la Domotica Civile, e che già nel biennio 2015-2016, aveva sviluppato volumi tali da rendersi opportuno, oltre che necessario, uno specifico ed autonomo veicolo societario per il proprio profittevole esercizio, proseguendo il percorso iniziato dalla Casa Madre per imporsi in modo più incisivo nel mercato della Distribuzione del Materiale Elettrico. La LEF Lighting si occupa della Distribuzione di Alimentatori, Trasformatori, Dimmer, Interfacce e Sistemi di Controllo Wireless per sorgenti luminose (LED e tradizionali), anche con Tecnologia di Comando Vocale e Wireless controllabili da PC, smartphone e tablet. LEF Lighting inoltre progetta e produce Stabilizzatori di Tensione, Trasformatori Industriali di Bassa e Media Tensione, legati alla Trasformazione e al Controllo dell'Energia su Impianti Civili, Industriali e Solari.

The company, founded in 2017 from the spin-off of LEF Srl in relation to the business unit having as its object the marketing of Transformers, Power supplies, Control Units for Emergency Lighting and electrical and electronic appliances for Public Lighting and Civil Home Automation, and that already in the two-year period 2015-2016, had developed volumes such as to make it appropriate, as well as necessary, a specific and autonomous corporate vehicle for its profitable operation, continues the path started by the Mother House to establish itself more incisively in the material distribution market electric. LEF Lighting deals with the Distribution of Power Supplies, Transformers, Dimmers, Interfaces and Wireless Control systems for light sources (LED and traditional), also with Voice and Wireless Control Technology that can be controlled from PC, smartphone and tablet. Also Voltage Stabilizers, Low and Medium Voltage Industrial Transformers, linked to the Transformation and Control of Energy on Civil, Industrial and Solar Systems.

leflighting.it

## LA NUOVA SEDE

La grande crescita che ha portato LEF a diventare un Gruppo, la spinge ora a spostarsi in una nuova sede, più grande e meglio organizzata. A breve, infatti, LEF Group inaugurerà un nuovo stabile di 12.000mq, situato sempre nel Comune di Sesto Fiorentino, dove verranno completamente riorganizzate tutte le aree destinate agli uffici e alle produzioni. Verrà allestito anche uno spazio interno completamente dedicato alle soluzioni innovative di tutto il Gruppo. Un vero e proprio show-room dove saranno esposti prodotti e sistemi, che potrà essere visitato dai clienti provenienti da tutta Europa.

## THE NEW HEADQUARTERS

The great growth that has led LEF to become a Group now pushes it to move in a new, larger and better organized location. In fact, soon LEF Group will inaugurate a new building of 12,000 square meters, always located in the Municipality of Sesto Fiorentino, where all the areas intended for offices and productions. A completely internal space will also be set up dedicated to the innovative solutions of the whole Group. A real showroom where products and systems will be exhibited, which can be visited by customers from all over Europe.

LEF Group

LEF Lighting

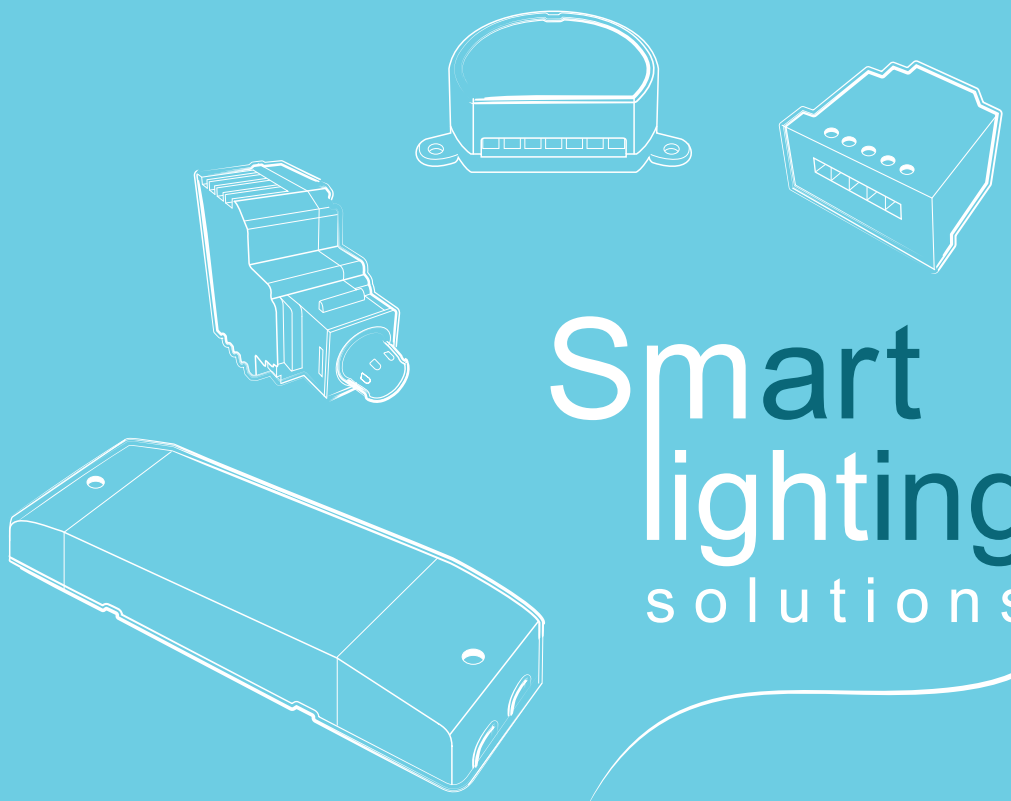

# Smart lighting solutions

www.leflighting.it

# Alimentatori LED tensione costante
## Constant voltage LED drivers

# CV

## IP20 | ON-OFF | DIM

NEW

### Alimentatori LED tensione costante (CV) IP20 | ON-OFF | *serie DIN*
Constant voltage LED drivers (CV) IP20 | ON-OFF | *DINseries*


| | Pag. |
|---|---|
| LE8024DIN | 6 |
| LE16024DIN | 6 |


### Alimentatori LED tensione costante (CV) IP20 dimmerabili a Taglio di Fase
Phase-cut (TF) dimmable constant voltage LED drivers (CV) IP20


| | Pag. |
|---|---|
| LE7524TFSLIM | 7 |
| LE15024TFSLIM | 8 |


## IP65 | IP67 | DIM

### Alimentatori LED tensione costante (CV) IP65 dimmerabili con segnale DALI
Dimmable constant voltage LED drivers (CV) IP65 with DALI signal control


| | Pag. |
|---|---|
| LE10024IP65D | 9 |
| LE15024IP65D | 9 |


# Interfacce di dimmerazione
## Dimming interfaces
## IP20 | DIM

# CV

NEW

### Interfacce di dimmerazione per LED in tensione 12-24Vdc IP20
Dimming interfaces for voltage LED 12-24Vdc IP20


| | TF | PUSH | DALI | 0-10V | 1-10V | BLT | DMX | Pag. |
|---|---|---|---|---|---|---|---|---|
| LECV1224DP010 | | ▬ | ▬ | ▬ | | | | 14 |
| LECV1224DP110 | | ▬ | ▬ | | ▬ | | | 14 |


### Interfacce di dimmerazione per LED in tensione 12-24-36Vdc IP20
Dimming interfaces for voltage LED 12-24-36Vdc IP20


| | | | | | | | | |
|---|---|---|---|---|---|---|---|---|
| SR-2303P4IN1 | ▬ | ▬ | ▬ | ▬ | ▬ | | | 13 |
| SR-2303NP | | | ▬ | | | | | 15 |


### Interfacce di dimmerazione per LED in tensione 24-48Vdc IP20
Dimming interfaces for voltage LED 24-48Vdc IP20


| | | | | | | | | |
|---|---|---|---|---|---|---|---|---|
| MINICUB024P \| MINICUB048P | | ▬ | | ▬ | | | | 10 |
| MINICUB024DP \| MINICUB048DP | | ▬ | ▬ | ▬ | ▬ | | | 11 |


### Interfacce di dimmerazione per LED in tensione 12-24-48Vdc IP20
Dimming interfaces for voltage LED 12-24-48Vdc IP20


| | | | | | | | | | |
|---|---|---|---|---|---|---|---|---|---|
| LECV1248TF | *versione a 4 canali 4-channels version* | ▬ | | | | | | | 12 |

# Alimentatori tensione costante (CV) IP20
Constant voltage driver (CV) IP20

**ON-OFF**

*serie DIN | DINseries*

NEW

## General Characteristics

DIN rail plastic case
Device not for indipendent mounting
Electric class protection II
Protection degree IP20

## Caratteristiche Costruttive

Contenitore plastico a barra DIN
Dispositivo non per uso indipendente
Classe elettrica di protezione II
Grado di protezione IP20

## Technical Features

Input voltage range 220-240Vac
Input frequency 50÷60Hz
**Constant voltage output 24Vdc**
Energy Efficiency (EE) 93%
Open circuit protection (OCP)
Protection against overtemperature (OTP)
Short circuit protection (SCP)
Power factor correction (PFC) λ ≥0,65
Operating ambient temperature Ta -10°C ÷ +40°C
Max case temperature on Tc 80°C

## Caratteristiche Tecniche

Tensione di ingresso 220-240Vac
Frequenza di ingresso 50÷60Hz
**Tensione di uscita costante 24Vdc**
Efficienza Energetica (EE) 93%
Protezione al circuito aperto (OCP)
Protezione alla sovratemperatura (OTP)
Protezione al corto circuito (SCP)
Fattore di potenza (PFC) λ ≥0,65
Temperatura ambiente di funzionamento Ta -10°C ÷ +40°C
Temperatura massima sul punto Tc 80°C

## Reference Standards

EN 55011
EN 55015
EN 55022
EN 61558-2-16

## Norme di Riferimento

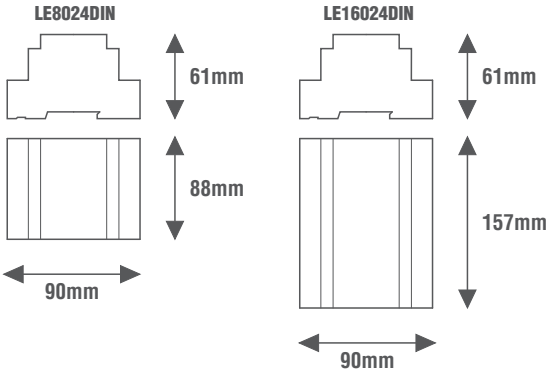

## Wiring diagrams

## Schema elettrico

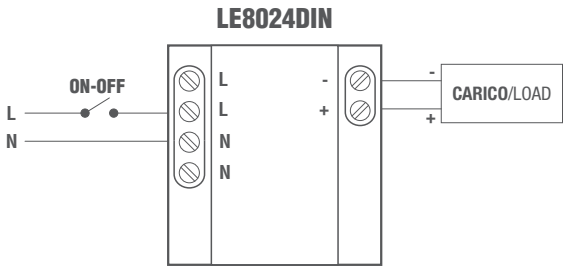


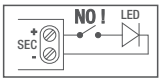


**Alimentatore non idoneo per il funzionamento a vuoto**
Power supply not suitable for no-load operation

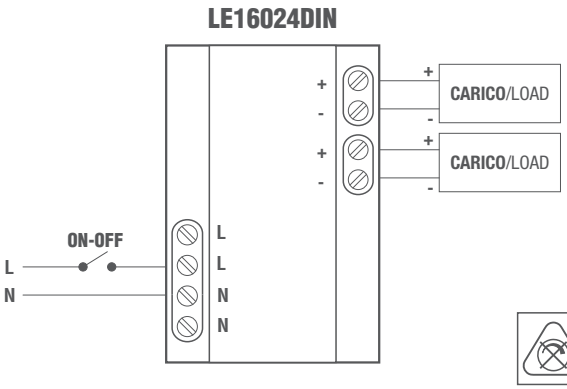


EE 93%

| CODICE CODE | Tensione di ingresso Input voltage (Vac) | Frequenza di rete Input frequency (Hz) | Potenza di uscita Output power (W) | Comando Command | Tensione di uscita Output voltage (Vdc) | Corrente di uscita Output current (mA) | PFC (λ) | CC CV | Peso Weight (g) |
|---|---|---|---|---|---|---|---|---|---|
| LE8024DIN | 220-240 | 50÷60 | 80 | ON-OFF | 24 | 3330 | 0,65 | CV | 170 |
| LE16024DIN | | | 160 | | | 6660 | | | 300 |

SELV | IP20 | ta MAX 40°C | tc MAX 80°C | PFC λ≥0,65 | 160 WATT | DC 24V | CV | DIN 5 LE8024DIN | DIN 9 LE16024DIN

**Alimentatore LED tensione costante (CV) dimmerabile a Taglio di Fase IP20**
Phase-cut (TF) dimmable constant voltage LED driver (CV) IP20

TF

*serie SLIM* | SLIMseries

NEW

## General Characteristics

Plastic case (SLIM)
Driver for indipendent mounting
Electric class protection II
Protection degree IP20

## Caratteristiche Costruttive

Contenitore plastico (SLIM)
Alimentatore ad uso indipendente
Classe elettrica di protezione II
Grado di protezione IP20

## Technical Features

Input voltage range 220-240Vac
Input frequency 50÷60Hz
**Constant voltage output 24Vdc**
**Phase-cut dimmable with mode:**
**- TRIAC Leading-Edge**
**- IGBT Trailing-Edge**
Double output terminal
Energy Efficiency (EE) 88%
Overload protection (OLP)
Protection against overvoltage (OVP)
Short circuit protection (SCP)
Power factor correction (PFC) λ ≥ 0,98
Operating ambient temperature Ta -20°C ÷ +50°C
Max case temperature on Tc 80°C

## Caratteristiche Tecniche

Tensione di ingresso 220-240Vac
Frequenza di ingresso 50÷60Hz
**Tensione di uscita costante 24Vdc**
**Dimmerabile a Taglio di Fase con modalità:**
**- TRIAC Leading-Edge**
**- IGBT Trailing-Edge**
Doppio collegamento in uscita
Efficienza Energetica (EE) 88%
Protezione al sovraccarico (OLP)
Protezione alle sovratensioni (OVP)
Protezione al corto circuito (SCP)
Fattore di potenza (PFC) λ ≥ 0,98
Temperatura ambiente di funzionamento Ta -20°C ÷ +50°C
Temperatura massima sul punto Tc 80°C

## Reference Standards

EN 55015
EN 60958-1
EN 61000-3-2
EN 61000-3-3
EN 61347-1
EN 61347-2-13
EN 61547
EN 62493

## Norme di Riferimento

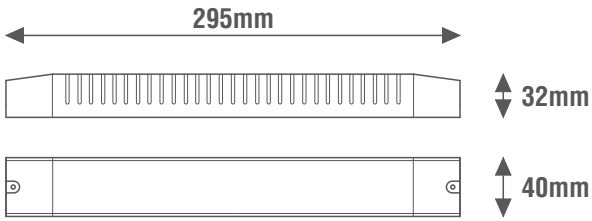

## Wiring diagrams

## Schema elettrico

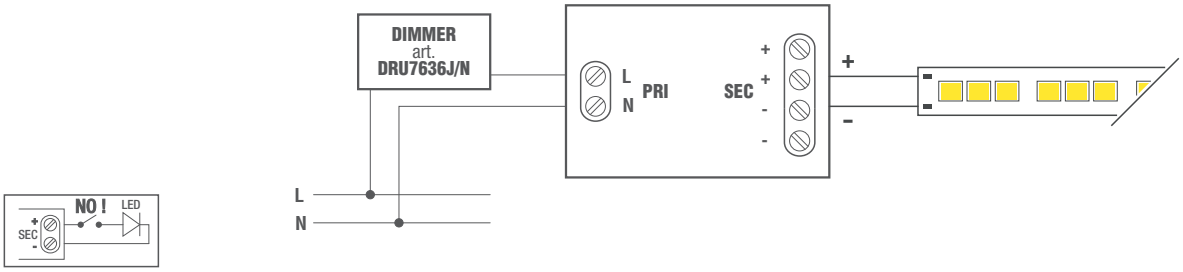


**Alimentatore non idoneo per il funzionamento a vuoto**
Power supply not suitable for no-load operation

**Dimmerabile a Taglio di Fase ascendente (a inizio fase) TRIAC Leading Edge**
Ascending Phase-cut dimmable (at the beginning of the phase) TRIAC Leading Edge

**Dimmerabile a Taglio di Fase discendente (a fine fase) IGBT Trailing Edge**
Descending Phase-cut dimmable (at the end of the phase) IGBT Trailing Edge

EE 88%

DIM TRIAC IGBT

| CODICE CODE | Tensione di ingresso Input voltage (Vac) | Frequenza di rete Input frequency (Hz) | Potenza di uscita Output power (W) | | Comando Command | Tensione di uscita Output voltage (Vdc) | Corrente di uscita Output current (mA) | | PFC (λ) | CC CV | Peso Weight (g) |
|---|---|---|---|---|---|---|---|---|---|---|---|
| | | | MIN | MAX | | | MIN | MAX | | | |
| LE7524TFSLIM | 220-240 | 50÷60 | 18 | 75 | TRIAC-IGBT | 24 | 750 | 3125 | 0,98 | CV | 350 |

SELV | IP20 | ta MAX 50°C | tc MAX 80°C | PFC λ≥0,98 | 75 WATT | DC 24V | CV | 55mm

## Alimentatore LED tensione costante (CV) dimmerabile a Taglio di Fase IP20
Phase-cut (TF) dimmable constant voltage LED driver (CV) IP20

**TF**

*serie SLIM | SLIMseries*

**NEW**

### General Characteristics

Plastic case(SLIM)
Driver for indipendent mounting
Electric class protection II
Protection degree IP20

### Caratteristiche Costruttive

Contenitore plastico (SLIM)
Alimentatore ad uso indipendente
Classe elettrica di protezione II
Grado di protezione IP20

### Technical Features

Input voltage range 220-240Vac
Input frequency 50÷60Hz
**Constant voltage output 24Vdc**
**Phase-cut dimmable with mode:**
**- TRIAC Leading-Edge**
**- IGBT Trailing-Edge**
Double output terminal
Energy Efficiency (EE) 89%
Overload protection (OLP)
Protection against overvoltage (OVP)
Short circuit protection (SCP)
Power factor correction (PFC) λ ≥ 0,98
Operating ambient temperature Ta -20°C ÷ +50°C
Max case temperature on Tc 90°C

### Caratteristiche Tecniche

Tensione di ingresso 220-240Vac
Frequenza di ingresso 50÷60Hz
**Tensione di uscita costante 24Vdc**
**Dimmerabile a Taglio di Fase con modalità:**
**- TRIAC Leading-Edge**
**- IGBT Trailing-Edge**
Doppio collegamento in uscita
Efficienza Energetica (EE) 89%
Protezione al sovraccarico (OLP)
Protezione alle sovratensioni (OVP)
Protezione al corto circuito (SCP)
Fattore di potenza (PFC) λ ≥ 0,98
Temperatura ambiente di funzionamento Ta -20°C ÷ +50°C
Temperatura massima sul punto Tc 90°C

### Reference Standards

EN 55015
EN 60958-1
EN 61000-3-2
EN 61000-3-3
EN 61347-1
EN 61347-2-13
EN 61547
EN 62493

### Norme di Riferimento

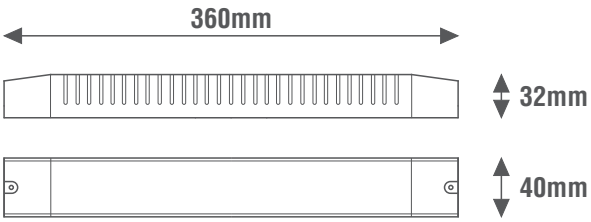

### Wiring diagrams

### Schema elettrico

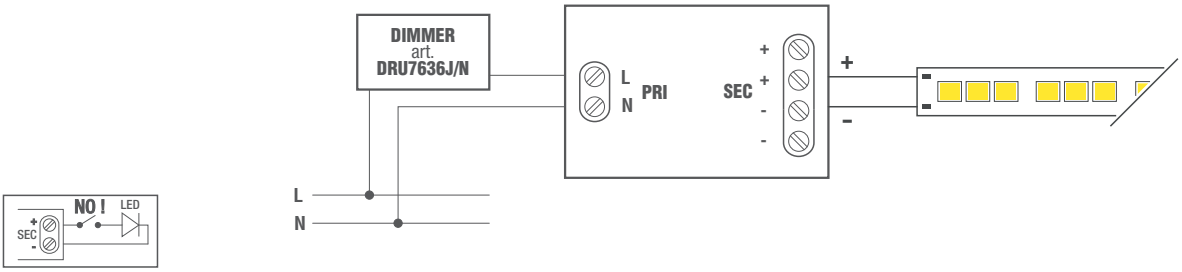


**Alimentatore non idoneo per il funzionamento a vuoto**
Power supply not suitable for no-load operation

**Dimmerabile a Taglio di Fase ascendente (a inizio fase) TRIAC Leading Edge**
Ascending Phase-cut dimmable (at the beginning of the phase) TRIAC Leading Edge

**Dimmerabile a Taglio di Fase discendente (a fine fase) IGBT Trailing Edge**
Descending Phase-cut dimmable (at the end of the phase) IGBT Trailing Edge

EE 89% | DIM TRIAC IGBT

| CODICE CODE | Tensione di ingresso Input voltage (Vac) | Frequenza di rete Input frequency (Hz) | Potenza di uscita Output power (W) | | Comando Command | Tensione di uscita Output voltage (Vdc) | Corrente di uscita Output current (mA) | | PFC (λ) | CC CV | Peso Weight (g) |
|---|---|---|---|---|---|---|---|---|---|---|---|
| | | | MIN | MAX | | | MIN | MAX | | | |
| LE15024TFSLIM | 220-240 | 50÷60 | 35 | 150 | TRIAC-IGBT | 24 | 1460 | 6250 | 0,98 | CV | 570 |

CE | SELV | IP20 | ta MAX 50°C | tc MAX 90°C | PFC λ≥0,98 | 150 WATT | DC 24V | CV | 55mm

**Alimentatori LED tensione costante (CV) dimmerabili con comando a pulsante e segnale DALI IP65**
Dimmable constant voltage LED drivers (CV) with push-button, DALI IP65

PUSH | DALI

NEW

## General Characteristics

Plastic case
Driver for external use
Completely sealed electronic board
Electric class protection II
Protection degree IP65
PVC cables lenght 200mm

## Caratteristiche Costruttive

Contenitore plastico
Alimentatore da esterno
Scheda elettronica completamente resinata
Classe elettrica di protezione II
Grado di protezione IP65
Cavi PVC lunghezza 200mm

## Technical Features

Input voltage range 220-240Vac
Input frequency 50÷60Hz
**Constant voltage output 24Vdc**
**Brightness adjustement through:**
**- PUSH (230Vac)**
**- DALI signal**
Energy Efficiency (EE):
- 92% (LE10024IP65D)
- 93% (LE15024IP65D)
Open circuit protection (OCP)
Protection against overtemperature (OTP)
Short circuit protection (SCP)
Power factor correction (PFC) $\lambda \geq 0{,}96$
Operating ambient temperature Ta -10°C ÷ +45°C
Max case temperature on Tc 85°C

## Caratteristiche Tecniche

Tensione di ingresso 220-240Vac
Frequenza di ingresso 50÷60Hz
**Tensione di uscita costante 24Vdc**
**Regolazione della luminosità tramite:**
**- PUSH (230Vac)**
**- segnale DALI**
Efficienza Energetica (EE):
- 92% (LE10024IP65D)
- 93% (LE15024IP65D)
Protezione al circuito aperto (OCP)
Protezione alle sovratemperatura (OTP)
Protezione al corto circuito (SCP)
Fattore di potenza (PFC) $\lambda \geq 0{,}96$
Temperatura ambiente di funzionamento Ta -10°C ÷ +45°C
Temperatura massima sul punto Tc 85°C

## Reference Standards

EN 55015
EN 61000-3-2
EN 61347-1
EN 61347-2-13
EN 61547
EN 62386-207

## Norme di Riferimento

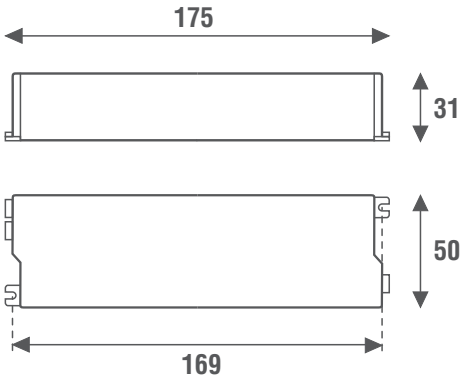

## Wiring diagrams

## Schema elettrico

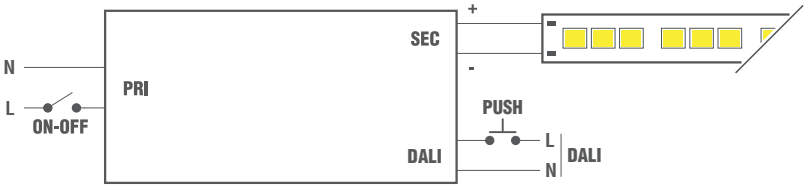


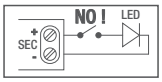


**Alimentatore non idoneo per il funzionamento a vuoto**
Power supply not suitable for no-load operation

DALI DT6 | DIM 2 | DIM DALI | DIM PUSH 230Vac | EE 93%

| CODICE CODE | Tensione di ingresso Input voltage (Vac) | Frequenza di rete Input frequency (Hz) | Potenza di uscita Output power (W) | Comando Command | Tensione di uscita Output voltage (Vdc) | Corrente di uscita Output current (mA) | PFC (λ) | CC CV | Peso Weight (g) |
|---|---|---|---|---|---|---|---|---|---|
| LE10024IP65D | 220-240 | 50÷60 | 100 | PUSH \| DALI | 24 | 4250 | 0,96 | CV | 430 |
| LE15024IP65D | | | 150 | | | 6250 | | | 450 |

CE | SELV | IP65 | ta MAX 45°C | tc MAX 85°C | PFC λ≥0,96 | 150 WATT | DC 24V | CV

**Interfacce di dimmerazione per LED in tensione 24-48Vdc (CV)**
**con comando a pulsante e segnale 0-10V IP20**
Dimming interfaces for voltage LED 24-48Vdc (CV)
with push-button and 0-10V signal control IP20

PUSH | 0-10V

NEW

## General Characteristics

Plastic case
Device not for indipendent mounting
Electric class protection III
Case of reduced size
Protection degree IP20

## Caratteristiche Costruttive

Contenitore plastico
Dispositivo non per uso indipendente
Classe elettrica di protezione III
Contenitore di dimensioni ridotte
Grado di protezione IP20

## Technical Features

Input voltage range 24Vdc or 48Vdc
Output voltage range 24Vdc or 48Vdc
**Brightness regulator for LED modules 24Vdc or 48Vdc**
**Brightness adjustment through:**
**- push-button (PUSH no voltage)**
**- 0-10V signal**
**- 47Kohm potentiometer**
**Frequency of the output voltage PWM: 250Hz**
Synchronization of multiple interfaces via wiring (max10)
«LEVEL MEMORY» function
«STATUS MEMORY» function (at 100%, light ON after black-out)
Short circuit protection (SCP)
Operating ambient temperature Ta -10°C ÷ +40°C
Max case temperature on Tc 80°C

## Caratteristiche Tecniche

Tensione di ingresso 24Vdc o 48Vdc
Tensione di uscita 24Vdc o 48Vdc
**Regolatore di luminosità per moduli LED 24Vdc o 48Vdc**
**Regolazione della luminosità tramite:**
**- pulsante (PUSH no voltage)**
**- segnale 0-10V**
**- potenziometro 47Kohm**
**Frequenza della tensione di uscita PWM: 250Hz**
Sincronizzazione di più interfacce tramite cablaggio (max10)
Funzione «MEMORIA DI LIVELLO»
Funzione «MEMORIA DI STATO» (a 100%, luce accesa dopo black-out)
Protezione al corto circuito (SCP)
Temperatura ambiente di funzionamento Ta -10°C ÷ +40°C
Temperatura massima sul punto Tc 80°C

## Reference Standards

EN 55015
EN 61000-3-2
EN 61347-1
EN 61347-2-13
EN 61547
EN 62384

## Norme di Riferimento

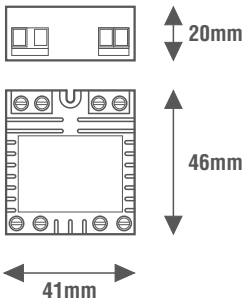

## Wiring diagrams

## Schema elettrico

**Modalità 0-10V**
0-10V mode

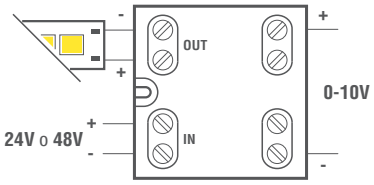


**Modalità PUSH no voltage**
PUSH no voltage mode

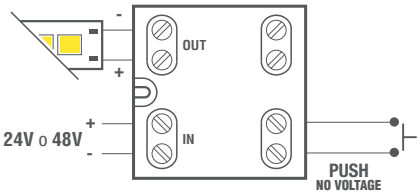


SYNCRO by CABLE | max 10 DRIVER | DIM POT 47KΩ | DIM 0-10V | DIM PUSH NO VOLTAGE

| CODICE CODE | Tensione di ingresso Input voltage (Vdc) | Tensione di uscita Output voltage (Vdc) | Corrente di uscita Output current (A) | | Potenza di uscita Output power (W) | | Comando Command | CC CV | Peso Weight (g) |
|---|---|---|---|---|---|---|---|---|---|
| | | | @24Vdc | @48Vdc | @24Vdc | @48Vdc | | | |
| MINICUBO24P | 24 | 24 | 11 | - | **264** | **-** | **PUSH \| 0-10V \| POT47kΩ** | CV | 35 |
| MINICUBO48P | 24-48 | 24-48 | 7 | 7 | **168** | **336** | | | |

CE | SELV | IP20 | ta MAX 40°C | tc MAX 80°C | 336 WATT | DC 24V DC 48V | CV | 50mm

**Interfacce di dimmerazione per LED in tensione 24-48Vdc (CV)**
**con comando a pulsante e segnale DALI e 0/1-10V IP20**
Dimming interfaces for voltage LED 24-48Vdc (CV)
with push-button, DALI and 0/1-10V signal control IP20

**PUSH | DALI**
**0-10V | 1-10V**

LEF Lighting

NEW

## General Characteristics

Plastic case
Device not for indipendent mounting
Electric class protection II
Case of reduced size
Protection degree IP20

## Caratteristiche Costruttive

Contenitore plastico
Dispositivo non per uso indipendente
Classe elettrica di protezione II
Contenitore di dimensioni ridotte
Grado di protezione IP20

## Technical Features

Input voltage range 24Vdc (MINICUBO24DP) or 48Vdc (MINICUBO48DP)
Output voltage range 24Vdc (MINICUBO24DP) or 48Vdc (MINICUBO48DP)
**Brightness regulator for LED modules 24Vdc or 48Vdc**
**Brightness adjustment through:**
**- pulsante (PUSH 230Vac)**
**- pulsante (PUSH 24Vdc) (MINICUBO24DP)**
**- pulsante (PUSH 48Vdc) (MINICUBO48DP)**
**- DALI signal**
**- 0-10V signal**
**- 1-10V signal**
**- 47Kohm potentiometer**
**Frequency of the output voltage PWM: 250Hz**
Synchronization of multiple interfaces via wiring (max 10)
«LEVEL MEMORY» function
«STATUS MEMORY» function (last value before black-out)
Short circuit protection (SCP)
Operating ambient temperature Ta -10°C ÷ +40°C
Max case temperature on Tc 80°C

## Caratteristiche Tecniche

Tensione di ingresso 24Vdc (MINICUBO24DP) o 48Vdc (MINICUBO48DP)
Tensione di uscita 24Vdc (MINICUBO24DP) o 48Vdc (MINICUBO48DP)
**Regolatore di luminosità per moduli LED 24Vdc o 48Vdc**
**Regolazione della luminosità tramite:**
**- pulsante (PUSH 230Vac)**
**- pulsante (PUSH 24Vdc) (MINICUBO24DP)**
**- pulsante (PUSH 48Vdc) (MINICUBO48DP)**
**- segnale DALI**
**- segnale 0-10V**
**- segnale 1-10V**
**- potenziometro 47Kohm**
**Frequenza della tensione di uscita PWM: 250Hz**
Sincronizzazione di più interfacce tramite cablaggio (max 10)
Funzione «MEMORIA DI LIVELLO»
Funzione «MEMORIA DI STATO» (ultimo valore prima del black-out)
Protezione al corto circuito (SCP)
Temperatura ambiente di funzionamento Ta -10°C ÷ +40°C
Temperatura massima sul punto Tc 80°C

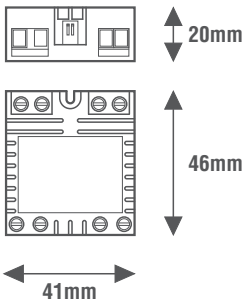


## Reference Standards

EN 55015
EN 61000-3-2
EN 61347-1
EN 61347-2-13
EN 61547
EN 62384
EN 62386-207

## Norme di Riferimento

## Wiring diagrams

## Schema elettrico

**Modalità DALI**
DALI mode

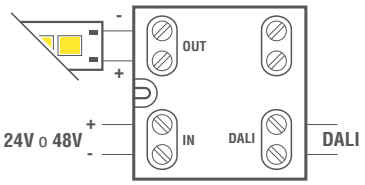


**Modalità 0-10V o 1-10V**
0-10V or 1-10V mode

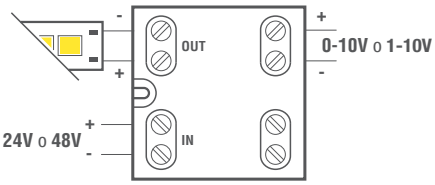


**Modalità PUSH 230Vac**
PUSH 230Vac mode

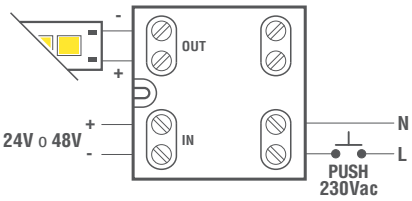


| DIMMING DIP-SWITCH | | |
|---|---|---|
| Comando Command | 1 | 2 |
| DALI \| PUSH 230V | - | - |
| PUSH 24-48V | - | ON |
| 0-10V | ON | - |
| 1-10V | ON | ON |

DIP SWITCH | SYNCRO by CABLE | max 10 DRIVER | DIM POT 47KΩ | DIM 1-10V | DIM 0-10V | DALI DT6 | DALI 2 | DIM DALI | DIM PUSH 24Vdc | DIM PUSH 48Vdc | DIM PUSH 230Vac

| CODICE CODE | Tensione di ingresso Input voltage (Vdc) | Tensione di uscita Output voltage (Vdc) | Corrente di uscita Output current (A) | | Potenza di uscita Output power (W) | | Comando Command | CC CV | Peso Weight (g) |
|---|---|---|---|---|---|---|---|---|---|
| | | | MIN | MAX | MIN | MAX | | | |
| MINICUBO24DP | 24 | 24 | 0,417 | 11 | **10** | **264** | PUSH \| DALI \| 0-10V \| 1-10V \| POT47kΩ | CV | 35 |
| MINICUBO48DP | 48 | 48 | 0,625 | 7 | **30** | **336** | | | |

CE | SELV | IP20 | ta MAX 40°C | tc MAX 80°C | 336 WATT | DC 24V DC 48V | CV | 50mm

**Interfaccia di dimmerazione per LED in tensione 12-24-48Vdc (CV)**
**con comando a Taglio di Fase (TF) IP20**
Dimming interface for voltage LED 12-24-48Vdc (CV)
with Phase-cut (TF) control IP20

TF

NEW

## General Characteristics

Plastic case
Device for indipendent mounting
Electric class protection II
Protection degree IP20

## Caratteristiche Costruttive

Contenitore plastico
Dispositivo ad uso indipendente
Classe elettrica di protezione II
Grado di protezione IP20

## Technical Features

Input voltage range 12-24-48Vdc
Output voltage range 12-24-48Vdc
**Brightness regulator for LED modules 12-24-48Vdc**
**Brightness adjustment to Phase-cut with mode:**
**- TRIAC Leading-Edge**
**- IGBT Trailing-Edge**
**Frequency of the output voltage PWM:**
**- 244Hz**
**- 2000Hz (2KHz)**
Possibility to adapt the dimming range to the DIMMER used (settable by jumper)
Open circuit protection (OCP)
Protection against overtemperature (OTP)
Short circuit protection (SCP)
Operating ambient temperature Ta -25°C ÷ +50°C
Max case temperature on Tc 70°C

## Caratteristiche Tecniche

Tensione di ingresso 12-24-48Vdc
Tensione di uscita 12-24-48Vdc
**Regolatore di luminosità per moduli LED 12-24-48Vdc**
**Regolazione della luminosità a Taglio di Fase con modalità:**
**- TRIAC Leading-Edge**
**- IGBT Trailing-Edge**
**Frequenza della tensione di uscita PWM:**
**- 244Hz**
**- 2000Hz (2KHz)**
Possibilità di adattare il range di dimmerazione al DIMMER utilizzato (impostabile tramite jumper)
Protezione al circuito aperto (OCP)
Protezione alla sovratemperatura (OTP)
Protezione al corto circuito (SCP)
Temperatura ambiente di funzionamento Ta -25°C ÷ +50°C
Temperatura massima sul punto Tc 70°C

## Reference Standards

EN 55015
EN 61347-1
EN 61347-2-13
EN 61547

## Norme di Riferimento

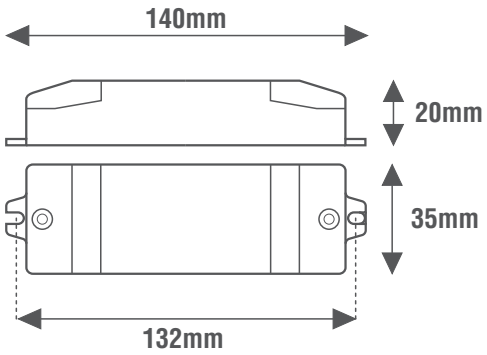

## Wiring diagrams

## Schema elettrico

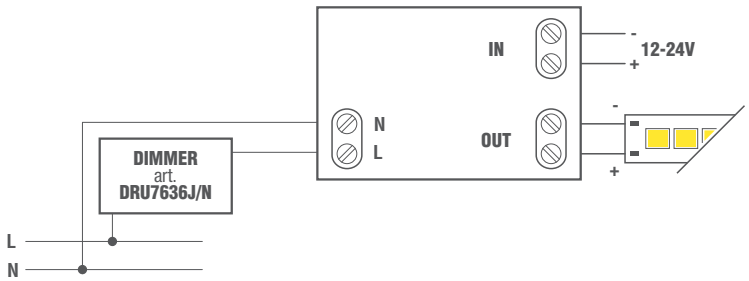


| DIMMING JUMPER 1 | | |
|---|---|---|
| Comando Command | SW1 | |
| 2000Hz | | ON |
| 244Hz | | OFF |

| DIMMING JUMPER 2 | | |
|---|---|---|
| Comando Command | SW2 | |
| Calibrazione | | ON |
| Dimmerrazione | | OFF |

JUMPER
DIM TRIAC IGBT

| CODICE CODE | Tensione di ingresso Input voltage (Vdc) | Tensione di uscita Output voltage (Vdc) | Corrente di uscita Output current (A) | | | Potenza di uscita Output power (W) | | | Comando Command | CC CV | Peso Weight (g) |
|---|---|---|---|---|---|---|---|---|---|---|---|
| | | | @12Vdc | @24Vdc | @48Vdc | @12Vdc | @24Vdc | @48Vdc | | | |
| LECV1248TF | 12-24-48 | 12-24-48 | 10 | 10 | 10 | 120 | 240 | 480 | TRIAC-IGBT | CV | 70 |

CE | SELV | IP20 | ta MAX 50°C | tc MAX 70°C | 480 WATT | DC 12V DC 24V DC 48V | CV | 40mm

**Interfaccia di dimmerazione per LED in tensione 12-24-36Vdc (CV) con comando a pulsante, segnale DALI, 0/1-10V e Taglio di Fase (TF) IP20**
Dimming interface for voltage LED 12-24-36Vdc (CV) with push-button, DALI, 0/1-10V and Phase-cut (TF) signal control IP20

**PUSH | DALI**
**TF | 0-10V | 1-10V**

LEF Lighting

NEW

## General Characteristics

Plastic case
Device for indipendent mounting
Electric class protection II
Protection degree IP20

## Caratteristiche Costruttive

Contenitore plastico
Dispositivo ad uso indipendente
Classe elettrica di protezione II
Grado di protezione IP20

## Technical Features

Input voltage range 12-24-36Vdc
Output voltage range 12-24-36Vdc
**Brightness regulator for LED modules 12-24-36Vdc**
**Brightness adjustment to Phase-cut with mode:**
**- push-button (PUSH 230Vac)**
**- DALI signal**
**- 0-10V signal**
**- 1-10V signal**
**- Phase-cut (TF)**
DALI consumption 2mA
Manageable power (see table)
Operating ambient temperature Ta -20°C ÷ +50°C
Max case temperature on Tc 75°C

## Caratteristiche Tecniche

Tensione di ingresso 12-24-36Vdc
Tensione di uscita 12-24-36Vdc
**Regolatore di luminosità per moduli LED 12-24-36Vdc**
**Regolazione della luminosità con modalità:**
**- pulsante (PUSH 230Vac)**
**- segnale DALI**
**- segnale 0-10V**
**- segnale 1-10V**
**- Taglio di Fase (TF)**
Consumo DALI 2mA
Potenza gestibile (vedi tabella)
Temperatura ambiente di funzionamento Ta -20°C ÷ +50°C
Temperatura massima sul punto Tc 75°C

## Reference Standards

EN 62386-101
EN 62386-102
EN 62386-207

## Norme di Riferimento

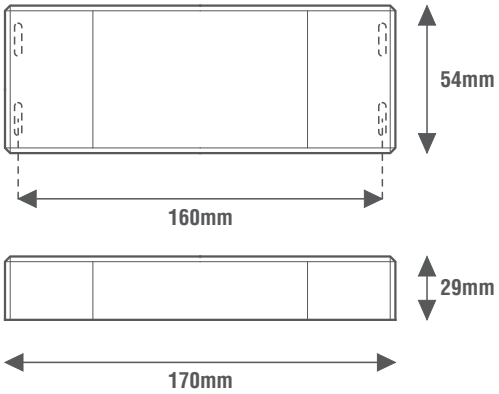

## Wiring diagrams

## Schema elettrico

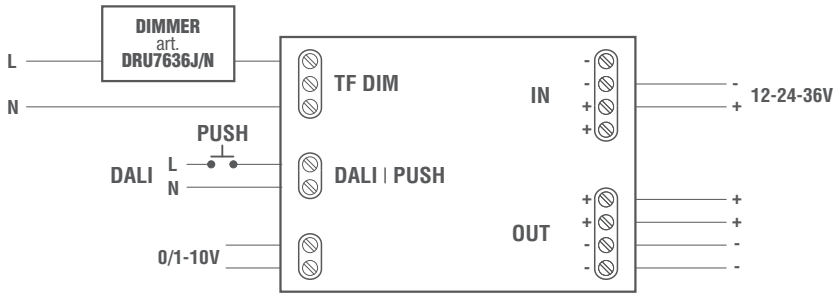

| CODICE CODE | Tensione di ingresso Input voltage (Vdc) | Tensione di uscita Output voltage (Vdc) | Corrente di uscita Output current (A) | | | Potenza di uscita Output power (W) | | | Comando Command | CC CV | Peso Weight (g) |
|---|---|---|---|---|---|---|---|---|---|---|---|
| | | | @12Vdc | @24Vdc | @36Vdc | @12Vdc | @24Vdc | @36Vdc | | | |
| SR-2303P4IN1 | 12-24-36 | 12-24-36 | 2x10 | 2x10 | 2x10 | 2x120 | 2x240 | 2x360 | PUSH \| DALI \| 0/1-10V \| TRIAC-IGBT | CV | 130 |

**Interfacce di dimmerazione per LED in tensione 12-24Vdc (CV)**
**con comando a pulsante, segnale DALI e 0/1-10V IP20**
Dimming interfaces for voltage LED 12-24Vdc (CV)
with push-button, DALI and 0/1-10V signal control IP20

**PUSH | DALI**
**0-10V | 1-10V**

LEF Lighting

NEW

## General Characteristics

DIN rail plastic case (2 modules)
Device not for indipendent mounting
Electric class protection II
Protection degree IP20

## Caratteristiche Costruttive

Contenitore plastico a barra DIN (2 moduli)
Dispositivo non per uso indipendente
Classe elettrica di protezione II
Grado di protezione IP20

## Technical Features

Input voltage range 12-24Vdc
Output voltage range 12-24Vdc
**Brightness regulator for LED modules 12-24Vdc**
**Brightness adjustment through:**
**- push-button (PUSH-BUTTON 230Vac)**
**- DALI signal**
**- 0-10V signal** (LECV1224DP010)
**- 1-10V signal** (LECV1224DP110)
**- 47Kohm potentiometer**
(setting by dip-switch)
**Frequency of the output voltage PWM: 300Hz**
Synchronization of multiple interfaces via wiring (max 10)
«LEVEL MEMORY» function
«STATUS MEMORY» function (last value before the black-out)
Open circuit protection (OCP)
Protection against overvoltage (OVP)
Short circuit protection (SCP)
Operating ambient temperature Ta -10°C ÷ +45°C
Max case temperature on Tc 70°C

## Caratteristiche Tecniche

Tensione di ingresso 12-24Vdc
Tensione di uscita 12-24Vdc
**Regolatore di luminosità per moduli LED 12-24Vdc**
**Regolazione della luminosità tramite:**
**- pulsante (PUSH 230Vac)**
**- segnale DALI**
**- segnale 0-10V** (LECV1224DP010)
**- segnale 1-10V** (LECV1224DP110)
**- potenziometro 47Kohm**
(impostabile tramite micro-interruttori)
**Frequenza della tensione di uscita PWM: 300Hz**
Sincronizzazione di più interfacce tramite cablaggio (max 10)
Funzione «MEMORIA DI LIVELLO»
Funzione «MEMORIA DI STATO» (ultimo valore prima del black-out)
Protezione al circuito aperto (OCP)
Protezione alle sovratensioni (OVP)
Protezione al corto circuito (SCP)
Temperatura ambiente di funzionamento Ta -10°C ÷ +45°C
Temperatura massima sul punto Tc 70°C

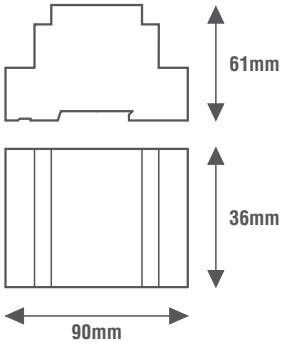


## Reference Standards

EN 55015
EN 61347-1
EN 61347-2-11
EN 61547
EN 62386-207

## Norme di Riferimento

## Wiring diagrams

## Schema elettrico

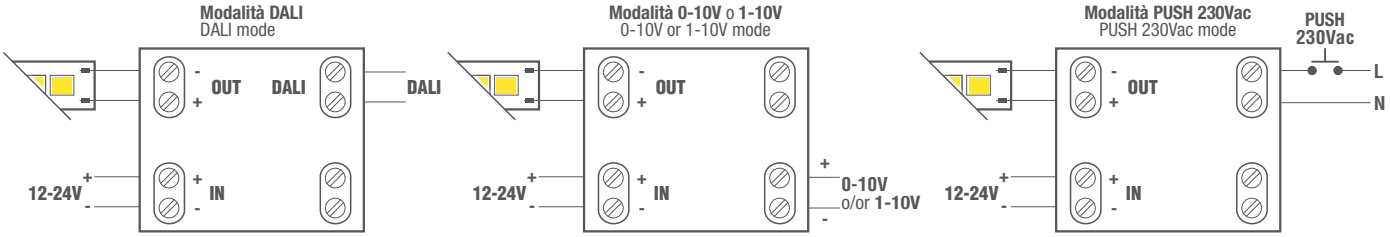


| DIMMING DIP-SWITCH | | |
|---|---|---|
| Comando Command | 1 | 2 |
| 0-10V o 1-10V | ON | - |
| DALI \| PUSH 230V | - | ON |

SYNCRO by CABLE | max 10 DRIVER | DIP SWITCH | DIM POT 47KΩ | DIM 1-10V | DIM 0-10V | DALI DT6 | DALI 2 | DIM DALI | DIM PUSH 230Vac

| CODICE CODE | Tensione di ingresso Input voltage (Vdc) | Tensione di uscita Output voltage (Vdc) | Corrente di uscita Output current (A) | Potenza di uscita Output power (W) @12Vdc | Potenza di uscita Output power (W) @24Vdc | Comando Command | CC CV | Peso Weight (g) |
|---|---|---|---|---|---|---|---|---|
| LECV1224DP010 | 12-24 | 12-24 | 12 | 144 | 288 | PUSH \| DALI \| 0-10V \| POT47KΩ | CV | 100 |
| LECV1224DP110 | | | | | | PUSH \| DALI \| 1-10V \| POT47KΩ | | |

CE | SELV | IP20 | ta MAX 45°C | tc MAX 70°C | 288 WATT | DC 12V DC 24V | CV | DIN 2

**Interfaccia di dimmerazione per LED in tensione 12-24-36Vdc (CV)**
**con comando a segnale DALI IP20**
Dimming interface for voltage LED 12-24-36Vdc (CV)
with DALI signal control IP20

DALI

NEW

*con funzione manuale di indirizzamento canali DALI | with manualDALIchanneladdressingfunction*

## General Characteristics

Plastic case
Device for indipendent mounting
Electric class protection III
Protection degree IP20

## Caratteristiche Costruttive

Contenitore plastico
Dispositivo ad uso indipendente
Classe elettrica di protezione III
Grado di protezione IP20

## Technical Features

Input voltage range 12-24-36Vdc
Output voltage range 12-24-36Vdc
**Brightness regulator for LED modules 12-24-36Vdc**
**Brightness adjustment to Phase-cut with mode:**
**- DALI signal**
**With manual DALI channel addressing function**
**(via push-buttons and display)**
**Settings output:**
**1 CH monocolore**
**2 CH CCT (Tunable White)**
**3 CH RGB**
**4 CH RGBW**
DALI consumption 2mA
Manageable power (see table)
Operating ambient temperature Ta -20°C ÷ +50°C
Max case temperature on Tc 75°C

## Caratteristiche Tecniche

Tensione di ingresso 12-24-36Vdc
Tensione di uscita 12-24-36Vdc
**Regolatore di luminosità per moduli LED 12-24-36Vdc**
**Regolazione della luminosità con modalità:**
**- segnale DALI**
**Con funzione manuale di indirizzamento canali DALI**
**(tramite pulsanti e display)**
**Impostazioni di uscita:**
**1 CH monocolore**
**2 CH CCT (Bianco Dinamico)**
**3 CH RGB**
**4 CH RGBW**
Consumo DALI 2mA
Potenza gestibile (vedi tabella)
Temperatura ambiente di funzionamento Ta -20°C ÷ +50°C
Temperatura massima sul punto Tc 75°C

## Reference Standards

EN 62386-101
EN 62386-102
EN 62386-207

## Norme di Riferimento

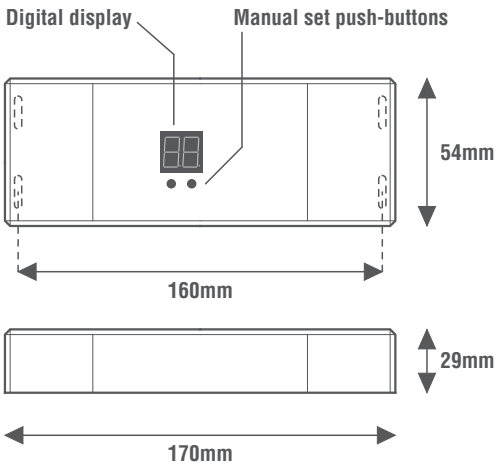

## Wiring diagrams

## Schema elettrico

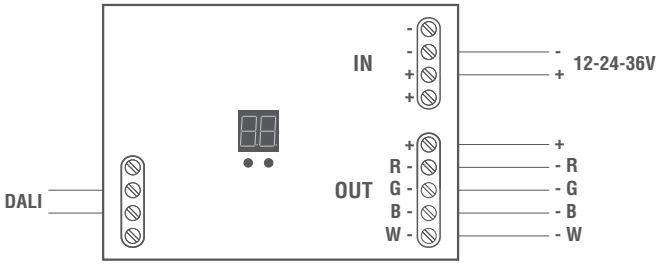


DALI 2 | DIM DALI | DISPLAY | DALI DT6

| CODICE CODE | Tensione di ingresso Input voltage (Vdc) | Tensione di uscita Output voltage (Vdc) | Corrente di uscita Output current (A) | | | Potenza di uscita Output power (W) | | | Comando Command | CC CV | Peso Weight (g) |
|---|---|---|---|---|---|---|---|---|---|---|---|
| | | | @12Vdc | @24Vdc | @36Vdc | @12Vdc | @24Vdc | @36Vdc | | | |
| SR-2303NP | 12-24-36 | 12-24-36 | 5 | 5 | 5 | 60 | 120 | 180 | DALI | CV | 130 |

CE | IP20 | ta MAX 50°C | tc MAX 75°C | 180 WATT | DC 12V DC 24V DC 36V | CV | 65mm

LEF Lighting

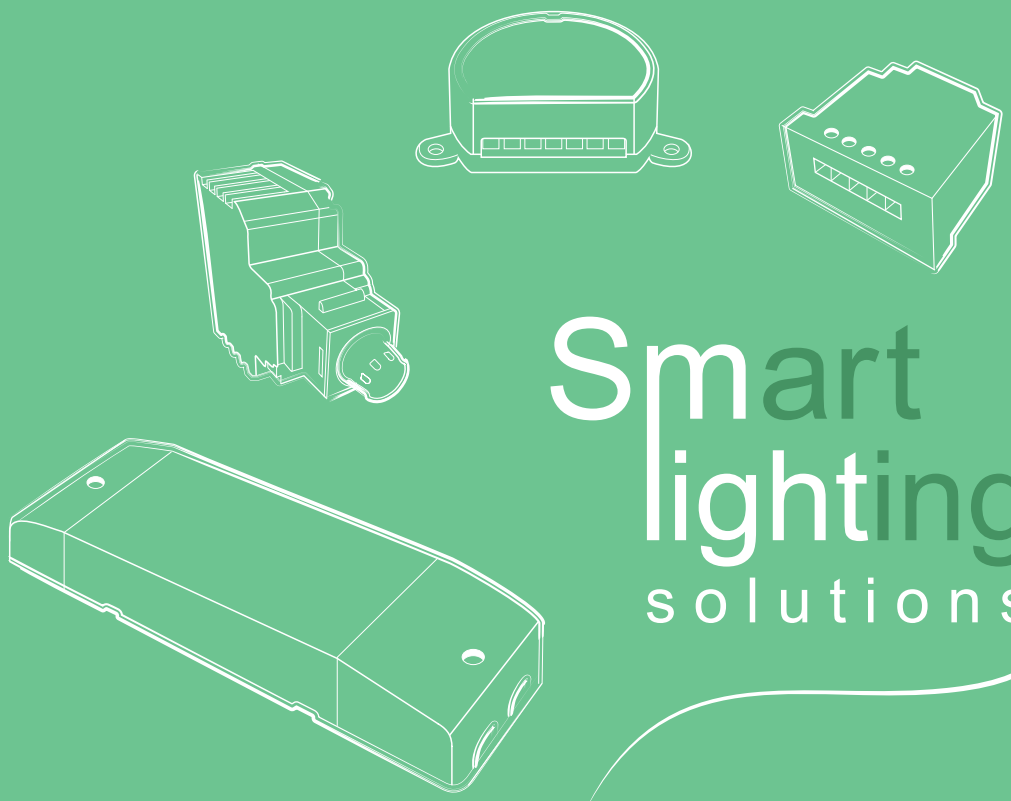

# Smart lighting solutions

www.leflighting.it

# Alimentatori LED corrente costante
Constant current LED drivers

# CC

## IP20 | ON-OFF

NEW

**Alimentatori LED multicorrente costante (CC) IP20 | ON-OFF**
Constant multicurrent LED drivers (CC) IP20 | ON-OFF


| | Pag. |
|---|---|
| LE21MCH | 18 |
| LE30MCH | 19 |


## IP20 | DIM

**Alimentatori LED multicorrente costante (CC) IP20 dimmerabili a Taglio di Fase (TF)**
Phase-cut (TF) dimmable constant multicurrent LED drivers (CC) IP20


| | Pag. |
|---|---|
| LEMC18TF | 20 |


**Alimentatori LED corrente costante (CC) IP20 dimmerabili con comando a pulsante (PUSH) e segnale DALI**
Dimmable constant current LED drivers (CC) IP20 with push-button (PUSH) and DALI signal control


| | Pag. |
|---|---|
| LE10MCLD | 21 |
| LE10MCHD | 22 |
| LEMC25D | 23 |
| LE30D | 24 |
| LEMC45D | 25 |
| LEMC45SLIMD | 26 |
| LEMC45HD | 27 |
| LEMC75D | 28 |


## IP67 | ON-OFF

**Alimentatori LED corrente costante (CC) IP67 | ON-OFF**
Constant current LED drivers (CC) IP67 | ON-OFF


| | Pag. |
|---|---|
| LE55MCHIP67 | 29 |


## IP67 | DIM

**Alimentatori LED corrente costante (CC) IP67 dimmerabili con comando a pulsante (PUSH) e segnale DALI**
Dimmable constant current LED drivers (CC) IP67 with push-button (PUSH) and DALI signal control


| | Pag. |
|---|---|
| LE55MCHDIP67 | 30 |

# Alimentatore LED multicorrente costante (CC) IP20
Constant multicurrent LED driver (CC) IP20

ON-OFF

NEW

serie MULTICORRENTE | MULTICURRENTseries

## General Characteristics

Plastic case
Driver for indipendent mounting
Electric class protection II
Protection degree IP20

## Caratteristiche Costruttive

Contenitore plastico
Alimentatore ad uso indipendente
Classe elettrica di protezione II
Grado di protezione IP20

## Technical Features

Input voltage range 220-240Vac
Input frequency 50÷60Hz
**Constant current output 250÷700mA**
(settings by dip-switch)
**Factory setting: 250mA**
Energy Efficiency (EE) 83%
Open circuit Protection (OCP)
Protection against overtemperature (OTP)
Short circuit protection (SCP)
Power factor correction (PFC) λ ≥ 0,85
Operating ambient temperature Ta -10°C ÷ +40°C
Max case temperature on Tc 70°C

## Caratteristiche Tecniche

Tensione di ingresso 220-240Vac
Frequenza di ingresso 50÷60Hz
**Corrente di uscita costante 250÷700mA**
(impostabile tramite micro-interruttori)
**Impostazione di fabbrica: 250mA**
Efficienza Energetica (EE) 83%
Protezione al circuito aperto (OCP)
Protezione alla sovratemperatura (OTP)
Protezione al corto circuito (SCP)
Fattore di potenza (PFC) λ ≥ 0,85
Temperatura ambiente di funzionamento Ta -10°C ÷ +40°C
Temperatura massima sul punto Tc 70°C

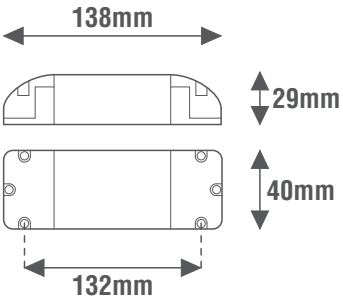


## Reference Standards

EN 55015
EN 61000-3-2
EN 61347-1
EN 61347-2-13
EN 61547
EN 62384

## Norme di Riferimento

## Wiring diagrams

## Schema elettrico

| Corrente di uscita Output current (mA) | 1 | 2 | 3 | 4 |
|---|---|---|---|---|
| 250 | - | - | - | - |
| 350 | - | - | - | ON |
| 400 | ON | - | - | - |
| 450 | - | ON | - | ON |
| 500 | ON | ON | - | - |
| 550 | - | ON | ON | ON |
| 600 | ON | ON | ON | - |
| 700 | ON | ON | ON | ON |

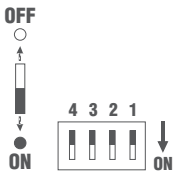


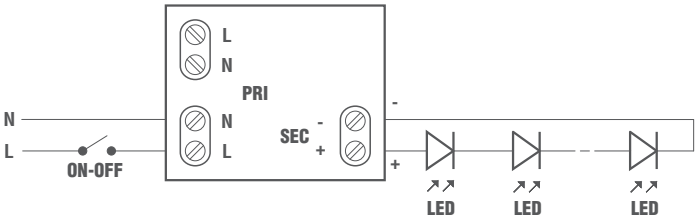


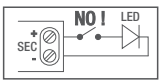


**Alimentatore non idoneo per il funzionamento a vuoto**
Power supply not suitable for no-load operation

EE 83% | DIP SWITCH

| CODICE CODE | Tensione di ingresso Input voltage (Vac) | Frequenza di rete Input frequency (Hz) | Potenza di uscita Output power (W) | Tensione di uscita Output voltage (Vdc) | Corrente di uscita Output current (mA) | PFC )λ( | CC CV | Peso Weight (g) |
|---|---|---|---|---|---|---|---|---|
| LE21MCH | 220-240 | 50÷60 | 11 | 6-44 | 250 | 0,85 | CC | 130 |
| | | | 15 | 6-43 | 350 | | | |
| | | | 17 | 6-42 | 400 | | | |
| | | | 19 | | 450 | | | |
| | | | 21 | | 500 | | | |
| | | | | 6-38 | 550 | | | |
| | | | | 6-35 | 600 | | | |
| | | | | 6-30 | 700 | | | |

CE | 100 | M M | SELV | IP20 | ta MAX 40°C | tc MAX 70°C | PFC λ≥0,85 | 21 WATT | CC | 50mm

# Alimentatore LED multicorrente costante (CC) IP20
Constant multicurrent LED driver (CC) IP20

ON-OFF

NEW

serie MULTICORRENTE | MULTICURRENTseries

## General Characteristics

Plastic case
Driver for indipendent mounting
Electric class protection II
Protection degree IP20

## Caratteristiche Costruttive

Contenitore plastico
Alimentatore ad uso indipendente
Classe elettrica di protezione II
Grado di protezione IP20

## Technical Features

Input voltage range 220-240Vac
Input frequency 50÷60Hz
**Constant current output 250÷100mA**
(settings by dip-switch)
**Factory setting: 250mA**
Energy Efficiency (EE) 86%
Open circuit Protection (OCP)
Protection against overtemperature (OTP)
Short circuit protection (SCP)
Power factor correction (PFC) λ ≥ 0,95
Operating ambient temperature Ta -10°C ÷ +40°C
Max case temperature on Tc 70°C

## Caratteristiche Tecniche

Tensione di ingresso 220-240Vac
Frequenza di ingresso 50÷60Hz
**Corrente di uscita costante 250÷1000mA**
(impostabile tramite micro-interruttori)
**Impostazione di fabbrica: 250mA**
Efficienza Energetica (EE) 86%
Protezione al circuito aperto (OCP)
Protezione alla sovratemperatura (OTP)
Protezione al corto circuito (SCP)
Fattore di potenza (PFC) λ ≥ 0,95
Temperatura ambiente di funzionamento Ta -10°C ÷ +40°C
Temperatura massima sul punto Tc 70°C

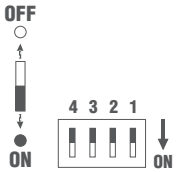


## Reference Standards

EN 55015
EN 61000-3-2
EN 61347-1
EN 61347-2-13
EN 61547
EN 62384

## Norme di Riferimento

| Corrente di uscita Output current (mA) | 1 | 2 | 3 | 4 |
|---|---|---|---|---|
| 250 | - | - | - | - |
| 350 | - | - | - | ON |
| 450 | - | ON | - | - |
| 500 | - | - | ON | - |
| 550 | - | ON | - | ON |
| 600 | - | - | ON | ON |
| 650 | ON | ON | - | - |
| 700 | - | ON | ON | - |
| 750 | ON | ON | - | ON |
| 800 | - | ON | ON | ON |
| 900 | ON | ON | ON | - |
| 1000 | ON | ON | ON | ON |

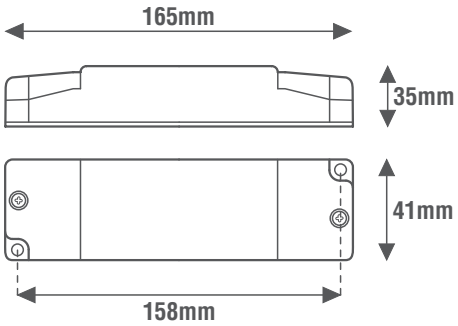

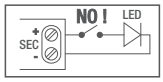


**Alimentatore non idoneo per il funzionamento a vuoto**
Power supply not suitable for no-load operation

EE 86% | DIP SWITCH

| CODICE CODE | Tensione di ingresso Input voltage (Vac) | Frequenza di rete Input frequency (Hz) | Potenza di uscita Output power (W) | Tensione di uscita Output voltage (Vdc) | Corrente di uscita Output current (mA) | PFC )λ( | CC CV | Peso Weight (g) |
|---|---|---|---|---|---|---|---|---|
| LE30MCH | 220-240 | 50÷60 | 10 | 3-40 | 250 | 0,95 | CC | 180 |
| | | | 15 | 3-42 | 350 | | | |
| | | | 19 | | 450 | | | |
| | | | 21 | | 500 | | | |
| | | | 23 | 3-41 | 550 | | | |
| | | | 25 | | 600 | | | |
| | | | 27 | | 650 | | | |
| | | | 29 | | 700 | | | |
| | | | 30 | 3-40 | 750 | | | |
| | | | | 3-37 | 800 | | | |
| | | | | 3-33 | 900 | | | |
| | | | | 3-30 | 1000 | | | |

CE | 100 | M M | SELV | IP20 | ta MAX 40°C | tc MAX 70°C | PFC λ≥0,95 | 30 WATT | CC | 60mm

**Alimentatore LED multicorrente costante (CC) dimmerabile a Taglio di Fase IP20**
Phase-cut (TF) dimmable constant multicurrent LED driver (CC) IP20

**TF**

NEW

*serie MULTICORRENTE | MULTICURRENTseries*

## General Characteristics

Plastic case
Driver for indipendent mounting
Electric class protection II
Protection degree IP20

## Caratteristiche Costruttive

Contenitore plastico
Alimentatore ad uso indipendente
Classe elettrica di protezione II
Grado di protezione IP20

## Technical Features

Input voltage range 220-240Vac
Input frequency 50÷60Hz
**Constant current output 500÷750mA**
(settings by dip-switch)
**Factory setting: 500mA**
**Phase-cut dimmable with mode:**
**- TRIAC Leading-Edge**
**- IGBT Trailing-Edge**
Energy Efficiency (EE) 79%
Open circuit Protection (OCP)
Protection against overtemperature (OTP)
Short circuit protection (SCP)
Power factor correction (PFC) λ ≥ 0,93
Operating ambient temperature Ta -10°C ÷ +40°C
Max case temperature on Tc 70°C

## Caratteristiche Tecniche

Tensione di ingresso 220-240Vac
Frequenza di ingresso 50÷60Hz
**Corrente di uscita costante 500÷750mA**
(impostabile tramite micro-interruttori)
**Impostazione di fabbrica: 500mA**
**Dimmerabile a Taglio di Fase con modalità:**
**- TRIAC Leading-Edge**
**- IGBT Trailing-Edge**
Efficienza Energetica (EE) 79%
Protezione al circuito aperto (OCP)
Protezione alla sovratemperatura (OTP)
Protezione al corto circuito (SCP)
Fattore di potenza (PFC) λ ≥ 0,93
Temperatura ambiente di funzionamento Ta -10°C ÷ +40°C
Temperatura massima sul punto Tc 70°C

## Reference Standards

EN 55015
EN 61000-3-2
EN 61000-3-3
EN 61347-1
EN 61347-2-13
EN 61547

## Norme di Riferimento

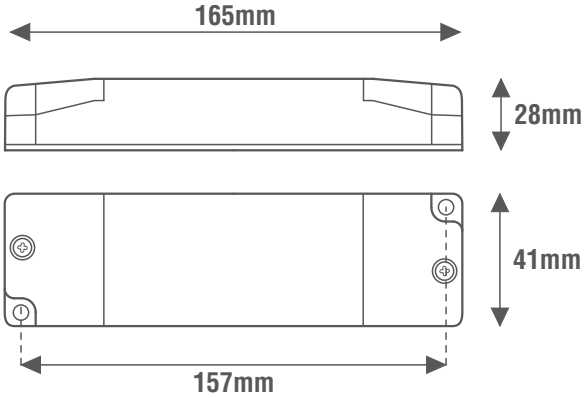


## Wiring diagrams

## Schema elettrico

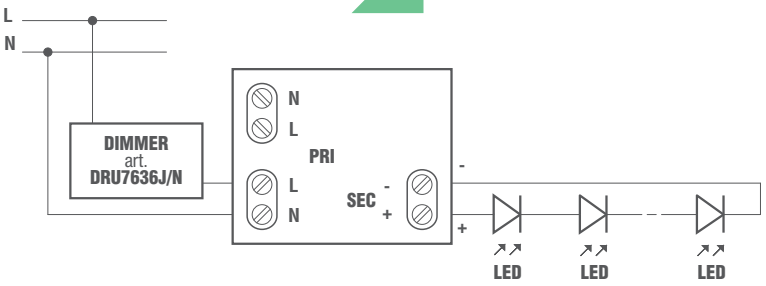


| OUTPUT DIP-SWITCH | | | | | |
|---|---|---|---|---|---|
| Potenza Power (W) | Corrente MAX MAX Current (mA) | 1 | 2 | 3 | 4 |
| 15 | 500 | ○ | ○ | ○ | ○ |
| 17 | 600 | ● | ○ | ○ | ○ |
| 18 | 700 | ● | ● | ○ | ○ |
| 18 | 750 | ● | ● | ● | ● |

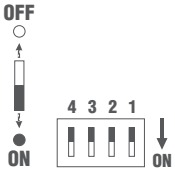


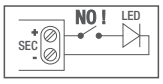


**Alimentatore non idoneo per il funzionamento a vuoto**
Power supply not suitable for no-load operation

**Dimmerabile a Taglio di Fase ascendente (a inizio fase) TRIAC Leading Edge**
Ascending Phase-cut dimmable (at the beginning of the phase) TRIAC Leading Edge

**Dimmerabile a Taglio di Fase discendente (a fine fase) IGBT Trailing Edge**
Descending Phase-cut dimmable (at the end of the phase) IGBT Trailing Edge

EE 79%
DIP SWITCH
DIM TRIAC IGBT

| CODICE CODE | Tensione di ingresso Input voltage (Vac) | Frequenza di rete Input frequency (Hz) | Potenza di uscita Output power (W) | Comando Command | Tensione di uscita Output voltage (Vdc) | Corrente di uscita Output current (mA) | PFC )λ( | CC CV | Peso Weight (g) |
|---|---|---|---|---|---|---|---|---|---|
| LEMC18TF | 220-240 | 50÷60 | 15 | TRIAC IGBT | 3-30 | 500 | 0,93 | CC | 150 |
| | | | 17 | | 3-28 | 600 | | | |
| | | | 18 | | 3-26 | 700 | | | |
| | | | 18 | | 3-24 | 750 | | | |

CE | 110 | M M | SELV | IP20 | ta MAX 40°C | tc MAX 70°C | PFC λ≥0,93 | 18 WATT | CC | 50mm

**Alimentatore LED multicorrente costante (CC) dimmerabile con comando a pulsante e segnale DALI IP20**
Dimmable constant multicurrent LED driver (CC) with push-button and DALI signal control IP20

**PUSH | DALI**

*serie MULTICORRENTE | MULTICURRENT series*

**NEW**

## General Characteristics

Plastic case
Driver for indipendent mounting
Electric class protection II
Protection degree IP20

## Caratteristiche Costruttive

Contenitore plastico
Alimentatore ad uso indipendente
Classe elettrica di protezione II
Grado di protezione IP20

## Technical Features

Input voltage range 220-240Vac
Input frequency 50÷60Hz
**Constant current output 200÷500mA**
(settings by dip-switch)
**Factory setting: 200mA**
**Brightness adjustment through:**
**- push-button (PUSH 230Vac)**
**- DALI signal**
«LEVEL MEMORY» and «STATUS MEMORY» function
Possibility of syncro of more drivers together (max 10)
Energy Efficiency (EE) 82%
Open circuit Protection (OCP)
Overload protection (OLP)
Protection against overtemperature (OTP)
Short circuit protection (SCP)
Power factor correction (PFC) λ ≥ 0,92
Operating ambient temperature Ta -25°C ÷ +40°C
Max case temperature on Tc 75°C

## Caratteristiche Tecniche

Tensione di ingresso 220-240Vac
Frequenza di ingresso 50÷60Hz
**Corrente di uscita costante 200÷500mA**
(impostabile tramite micro-interruttori)
**Impostazione di fabbrica: 200mA**
**Regolazione della luminosità tramite:**
**- pulsante (PUSH 230Vac)**
**- segnale DALI**
Funzione «MEMORIA DI LIVELLO» e «MEMORIA DI STATO»
Sincronizzazione di più alimentatori tramite cablaggio (max 10)
Efficienza Energetica (EE) 82%
Protezione al circuito aperto (OCP)
Protezione al sovraccarico (OLP)
Protezione alla sovratemperatura (OTP)
Protezione al corto circuito (SCP)
Fattore di potenza (PFC) λ ≥ 0,92
Temperatura ambiente di funzionamento Ta -25°C ÷ +40°C
Temperatura massima sul punto Tc 75°C

## Reference Standards

EN 55015
EN 61000-3-2
EN 61347-1
EN 61347-2-13
EN 61547
EN 62384
EN 62386-207

## Norme di Riferimento

| OUTPUT DIP-SWITCH | | | | |
|---|---|---|---|---|
| SEC (mA) | 1 | 2 | 3 | 4 |
| 200 | - | - | - | ON=PUSH \| OFF=DALI |
| 250 | - | - | ON | |
| 300 | - | ON | - | |
| 350 | ON | - | - | |
| 400 | ON | - | ON | |
| 450 | ON | ON | - | |
| 500 | ON | ON | ON | |

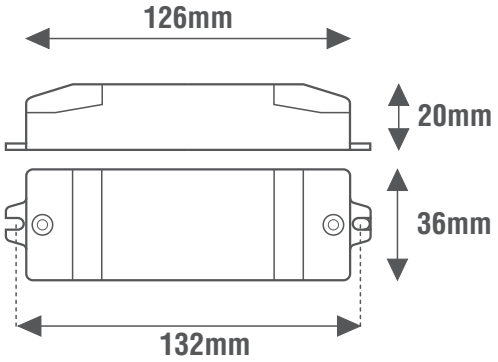

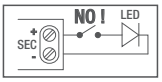


**Alimentatore non idoneo per il funzionamento a vuoto**
Power supply not suitable for no-load operation

EE 82% | DIP SWITCH | SYNCRO by CABLE | max 10 DRIVER | DALI 2 | DALI DT6 | DIM DALI | DIM PUSH 230Vac

| CODICE CODE | Tensione di ingresso Input voltage (Vac) | Frequenza di rete Input frequency (Hz) | Potenza di uscita Output power (W) | Comando Command | Tensione di uscita Output voltage (Vdc) | Corrente di uscita Output current (mA) | PFC (λ) | CC CV | Peso Weight (g) |
|---|---|---|---|---|---|---|---|---|---|
| LE10MCLD | 220-240 | 50÷60 | 8 | PUSH DALI | 6-40 | 200 | 0,90 | CC | 80 |
| | | | 10 | | | 250 | 0,92 | | |
| | | | 9,9 | | 6-33 | 300 | | | |
| | | | 9,8 | | 6-28 | 350 | | | |
| | | | 10 | | 6-25 | 400 | | | |
| | | | 9,9 | | 6-22 | 450 | | | |
| | | | 10 | | 6-20 | 500 | | | |

SELV | IP20 | ta MAX 40°C | tc MAX 75°C | PFC λ≥0,92 | 10 WATT | CC | 40mm

**Alimentatore LED multicorrente costante (CC) dimmerabile con comando a pulsante e segnale DALI IP20**
Dimmable constant multicurrent LED driver (CC) with push-button and DALI signal control IP20

**PUSH | DALI**

*serie MULTICORRENTE | MULTICURRENT series*

**NEW**

## General Characteristics

Plastic case
Driver for indipendent mounting
Electric class protection II
Protection degree IP20

## Caratteristiche Costruttive

Contenitore plastico
Alimentatore ad uso indipendente
Classe elettrica di protezione II
Grado di protezione IP20

## Technical Features

Input voltage range 220-240Vac
Input frequency 50÷60Hz
**Constant current output 600÷900mA**
(settings by dip-switch)
**Factory setting: 600mA**
**Brightness adjustment through:**
**- push-button (PUSH 230Vac)**
**- DALI signal**
«LEVEL MEMORY» and «STATUS MEMORY» function
Possibility of syncro of more drivers together (max 10)
Energy Efficiency (EE) 80%
Open circuit Protection (OCP)
Overload protection (OLP)
Protection against overtemperature (OTP)
Short circuit protection (SCP)
Power factor correction (PFC) λ ≥ 0,93
Operating ambient temperature Ta -25°C ÷ +40°C
Max case temperature on Tc 75°C

## Caratteristiche Tecniche

Tensione di ingresso 220-240Vac
Frequenza di ingresso 50÷60Hz
**Corrente di uscita costante 600÷900mA**
(impostabile tramite micro-interruttori)
**Impostazione di fabbrica: 600mA**
**Regolazione della luminosità tramite:**
**- pulsante (PUSH 230Vac)**
**- segnale DALI**
Funzione «MEMORIA DI LIVELLO» e «MEMORIA DI STATO»
Sincronizzazione di più alimentatori tramite cablaggio (max 10)
Efficienza Energetica (EE) 80%
Protezione al circuito aperto (OCP)
Protezione al sovraccarico (OLP)
Protezione alla sovratemperatura (OTP)
Protezione al corto circuito (SCP)
Fattore di potenza (PFC) λ ≥ 0,93
Temperatura ambiente di funzionamento Ta -25°C ÷ +40°C
Temperatura massima sul punto Tc 75°C

## Reference Standards

EN 55015
EN 61000-3-2
EN 61347-1
EN 61347-2-13
EN 61547
EN 62384
EN 62386-207

## Norme di Riferimento

| OUTPUT DIP-SWITCH | | | | |
|---|---|---|---|---|
| SEC (mA) | 1 | 2 | 3 | 4 |
| 600 | - | - | - | ON=PUSH \| OFF=DALI |
| 650 | - | - | ON | |
| 700 | - | ON | - | |
| 750 | ON | - | - | |
| 800 | ON | - | ON | |
| 850 | ON | ON | - | |
| 900 | ON | ON | ON | |

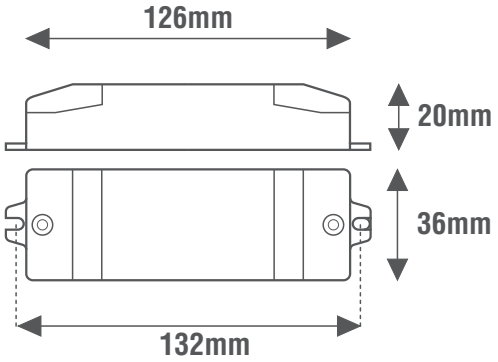

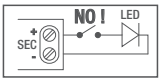


**Alimentatore non idoneo per il funzionamento a vuoto**
Power supply not suitable for no-load operation

EE 80% | DIP SWITCH | SYNCRO by CABLE | max 10 DRIVER | DALI 2 | DALI DT6 | DIM DALI | DIM PUSH 230Vac

| CODICE CODE | Tensione di ingresso Input voltage (Vac) | Frequenza di rete Input frequency (Hz) | Potenza di uscita Output power (W) | Comando Command | Tensione di uscita Output voltage (Vdc) | Corrente di uscita Output current (mA) | PFC (λ) | CC CV | Peso Weight (g) |
|---|---|---|---|---|---|---|---|---|---|
| LE10MCHD | 220-240 | 50÷60 | 8 | PUSH DALI | 3-16 | 600 | 0,90 | CC | 80 |
| | | | 10 | | 3-15 | 650 | 0,92 | | |
| | | | 9,9 | | 3-14 | 700 | | | |
| | | | 9,75 | | 3-13 | 750 | | | |
| | | | 9,6 | | 3-12 | 800 | | | |
| | | | 9,35 | | 3-11 | 850 | | | |
| | | | 9,9 | | | 900 | 0,93 | | |

SELV | IP20 | ta MAX 40°C | tc MAX 75°C | PFC λ≥0,93 | 10 WATT | CC | 40mm

**Alimentatore LED multicorrente costante (CC) dimmerabile con comando a pulsante e segnale DALI IP20**
Dimmable constant multicurrent LED driver (CC) with push-button and DALI signal control IP20

PUSH | DALI

NEW

*serie MULTICORRENTE* | *MULTICURRENT series*

## General Characteristics

Plastic case
Driver for indipendent mounting
Electric class protection II
Protection degree IP20

## Caratteristiche Costruttive

Contenitore plastico
Alimentatore ad uso indipendente
Classe elettrica di protezione II
Grado di protezione IP20

## Technical Features

Input voltage range 220-240Vac
Input frequency 50÷60Hz
**Constant current output 260÷700mA**
(settings by dip-switch)
**Factory setting: 260mA**
**Brightness adjustement through:**
**- push-button (PUSH 230Vac)**
**- DALI signal**
«LEVEL MEMORY» and «STATUS MEMORY» function
Energy Efficiency (EE) 85%
Open circuit Protection (OCP)
Overload protection (OLP)
Protection against overtemperature (OTP)
Short circuit protection (SCP)
Power factor correction (PFC) λ ≥ 0,95
Operating ambient temperature Ta -20°C ÷ +50°C
Max case temperature on Tc 85°C

## Caratteristiche Tecniche

Tensione di ingresso 220-240Vac
Frequenza di ingresso 50÷60Hz
**Corrente di uscita costante 260÷700mA**
(impostabile tramite micro-interruttori)
**Impostazione di fabbrica: 260mA**
**Regolazione della luminosità tramite:**
**- pulsante (PUSH 230Vac)**
**- segnale DALI**
Funzione di «MEMORIA DI LIVELLO» e «MEMORIA DI STATO»
Efficienza Energetica (EE) 85%
Protezione al circuito aperto (OCP)
Protezione al sovraccarico (OLP)
Protezione alla sovratemperatura (OTP)
Protezione al corto circuito (SCP)
Fattore di potenza (PFC) λ ≥ 0,95
Temperatura ambiente di funzionamento Ta -20°C ÷ +50°C
Temperatura massima sul punto Tc 85°C

## Reference Standards

EN 55015
EN 61000-3-2
EN 61000-3-3
EN 61347-1
EN 61347-2-13
EN 61547
EN 62386-207
EN 62493

## Norme di Riferimento

**Selezione corrente LED**
LED current selection

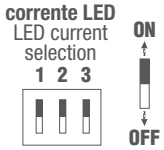


| OUTPUT DIP-SWITCH | | | |
|---|---|---|---|
| **Corrente MAX** MAX Current (mA) | **1** | **2** | **3** |
| 260 | - | - | - |
| 350 | ON | - | - |
| 400 | - | ON | - |
| 450 | - | - | ON |
| 500 | ON | ON | - |
| 550 | ON | - | ON |
| 600 | - | ON | ON |
| 700 | ON | ON | ON |

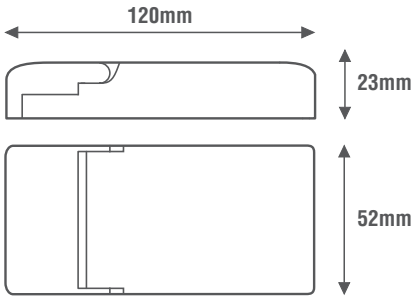

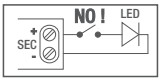


**Alimentatore non idoneo per il funzionamento a vuoto**
Power supply not suitable for no-load operation

EE 85%

LED COB | DIP SWITCH | DALI 2 | DALI DT6 | DIM DALI | DIM PUSH 230Vac

| CODICE CODE | Tensione di ingresso Input voltage (Vac) | Frequenza di rete Input frequency (Hz) | Potenza di uscita Output power (W) | Comando Command | Tensione di uscita Output voltage (Vdc) | Corrente di uscita Output current (mA) | PFC )λ( | CC CV | Peso Weight (g) |
|---|---|---|---|---|---|---|---|---|---|
| LEMC25D | 220-240 | 50÷60 | 16 | PUSH DALI | 20-60 | 260 | 0,90 | CC | 120 |
| | | | 21 | | 20-60 | 350 | 0,95 | | |
| | | | 24 | | 20-60 | 400 | | | |
| | | | 25 | | 20-55 | 450 | | | |
| | | | | | 20-50 | 500 | | | |
| | | | | | 20-45 | 550 | | | |
| | | | | | 20-42 | 600 | | | |
| | | | | | 20-36 | 700 | | | |

CE | SELV | IP20 | ta MAX 50°C | tc MAX 85°C | PFC λ≥0,95 | 25 WATT | CC | 60mm

**Alimentatore LED multicorrente costante (CC) dimmerabile con comando a pulsante e segnale DALI IP20**
Dimmable constant multicurrent LED driver (CC) with push-button and DALI signal control IP20

**PUSH | DALI**

*serie MULTICORRENTE | MULTICURRENT series*

NEW

## General Characteristics

Plastic case
Driver for indipendent mounting
Electric class protection II
Protection degree IP20

## Caratteristiche Costruttive

Contenitore plastico
Alimentatore ad uso indipendente
Classe elettrica di protezione II
Grado di protezione IP20

## Technical Features

Input voltage range 110-240Vac
Input frequency 50÷60Hz
**Constant current output 250÷1000mA**
(settings by dip-switch)
**Factory setting: 250mA**
**Brightness adjustment through:**
**- push-button (PUSH 230Vac)**
**- DALI signal**
«LEVEL MEMORY» and «STATUS MEMORY» function
Energy Efficiency (EE) 86%
Open circuit Protection (OCP)
Protection against overtemperature (OTP)
Short circuit protection (SCP)
Power factor correction (PFC) $\lambda \geq 0,96$
Operating ambient temperatureTa -10°C ÷ +40°C
Max case temperature on Tc 70°C

## Caratteristiche Tecniche

Tensione di ingresso 110-240Vac
Frequenza di ingresso 50÷60Hz
**Corrente di uscita costante 250÷1000mA**
(impostabile tramite micro-interruttori)
**Impostazione di fabbrica: 250mA**
**Regolazione della luminosità tramite:**
**- pulsante (PUSH 230Vac)**
**- segnale DALI**
Funzione «MEMORIA DI LIVELLO» e «MEMORIA DI STATO»
Efficienza Energetica (EE) 86%
Protezione al circuito aperto (OCP)
Protezione alla sovratemperatura (OTP)
Protezione al corto circuito (SCP)
Fattore di potenza (PFC) $\lambda \geq 0,96$
Temperatura ambiente di funzionamento Ta -10°C ÷ +40°C
Temperatura massima sul punto Tc 70°C

## Reference Standards

## Norme di Riferimento

EN 55015
EN 61000-3-2
EN 61347-1
EN 61347-2-13
EN 61547
EN 62384
EN 62386-207

| OUTPUT DIP-SWITCH | | | | |
|---|---|---|---|---|
| SEC (mA) | 1 | 2 | 3 | 4 |
| 250 | - | - | - | - |
| 350 | - | - | - | ON |
| 450 | - | ON | - | - |
| 500 | - | - | ON | - |
| 550 | - | ON | - | ON |
| 600 | - | - | ON | ON |
| 650 | ON | ON | - | - |
| 700 | - | ON | ON | - |
| 750 | ON | ON | - | ON |
| 800 | - | ON | ON | ON |
| 900 | ON | ON | ON | - |
| 1000 | ON | ON | ON | ON |

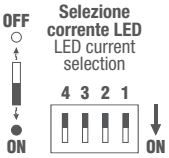


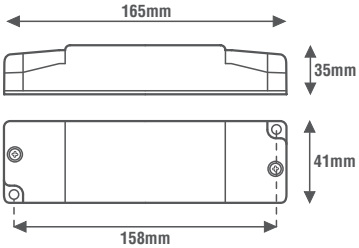

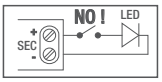


**Alimentatore non idoneo per il funzionamento a vuoto**
Power supply not suitable for no-load operation

EE 86% | DIP SWITCH | SYNCRO by CABLE | max 10 SLAVE | DALI DT6 | DIM DALI | DIM PUSH 230Vac

| CODICE CODE | Tensione di ingresso Input voltage (Vac) | Frequenza di rete Input frequency (Hz) | Potenza di uscita Output power (W) @110V | Potenza di uscita Output power (W) @230V | Comando Command | Tensione di uscita Output voltage (Vdc) | Corrente di uscita Output current (mA) | PFC (λ) | CC CV | Peso Weight (g) |
|---|---|---|---|---|---|---|---|---|---|---|
| LE30D | 110-240 | 50÷60 | 10 | 10 | PUSH DALI | 3-40 | 250 | 0,96 | CC | 175 |
| | | | 15 | 15 | | 3-42 | 350 | | | |
| | | | 19 | 19 | | | 450 | | | |
| | | | 21 | 21 | | | 500 | | | |
| | | | | 23 | | | 550 | | | |
| | | | | 25 | | 3-41 | 600 | | | |
| | | | | 27 | | | 650 | | | |
| | | | | 29 | | | 700 | | | |
| | | | | 30 | | 3-40 | 750 | | | |
| | | | | | | 3-37 | 800 | | | |
| | | | | | | 3-33 | 900 | | | |
| | | | | | | 3-30 | 1000 | | | |

CE | 110 | M M | SELV | IP20 | ta MAX 45°C | tc MAX 70°C | PFC λ≥0,96 | 30 WATT | CC | 60mm

**Alimentatore LED multicorrente costante (CC) dimmerabile con comando a pulsante e segnale DALI IP20**
Dimmable constant multicurrent LED driver (CC) with push-button and DALI signal control IP20

**PUSH | DALI**

NEW

*serie MULTICORRENTE | MULTICURRENT series*

## General Characteristics

Plastic case
Driver for indipendent mounting
Electric class protection II
Protection degree IP20

## Caratteristiche Costruttive

Contenitore plastico
Alimentatore ad uso indipendente
Classe elettrica di protezione II
Grado di protezione IP20

## Technical Features

Input voltage range 220-240Vac
Input frequency 50÷60Hz
**Constant current output 350÷1050mA**
(settings by dip-switch)
**Factory setting: 350mA**
**Brightness adjustment through:**
**- push-button (PUSH 230Vac)**
**- DALI signal**
«LEVEL MEMORY» and «STATUS MEMORY» function
Energy Efficiency (EE) 87%
Open circuit Protection (OCP)
Overload protection (OLP)
Short circuit protection (SCP)
Power factor correction (PFC) λ ≥ 0,95
Operating ambient temperature Ta -20°C ÷ +50°C
Max case temperature on Tc 85°C

## Caratteristiche Tecniche

Tensione di ingresso 220-240Vac
Frequenza di ingresso 50÷60Hz
**Corrente di uscita costante 350÷1050mA**
(impostabile tramite micro-interruttori)
**Impostazione di fabbrica: 350mA**
**Regolazione della luminosità tramite:**
**- pulsante (PUSH 230Vac)**
**- segnale DALI**
Funzione di «MEMORIA DI LIVELLO» e «MEMORIA DI STATO»
Efficienza Energetica (EE) 87%
Protezione al circuito aperto (OCP)
Protezione al sovraccarico (OLP)
Protezione al corto circuito (SCP)
Fattore di potenza (PFC) λ ≥ 0,95
Temperatura ambiente di funzionamento Ta -20°C ÷ +50°C
Temperatura massima sul punto Tc 85°C

## Reference Standards

EN 55015
EN 61000-3-2
EN 61000-3-3
EN 61347-1
EN 61347-2-13
EN 61547
EN 62386-207
EN 62493

## Norme di Riferimento

**Selezione corrente LED**
LED current selection

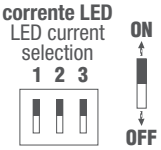


| OUTPUT DIP-SWITCH | | | |
|---|---|---|---|
| **Corrente MAX** MAX Current (mA) | **1** | **2** | **3** |
| 350 | - | - | - |
| 500 | ON | - | - |
| 600 | - | ON | - |
| 700 | ON | ON | - |
| 800 | ON | - | ON |
| 900 | - | ON | ON |
| 1050 | ON | ON | ON |

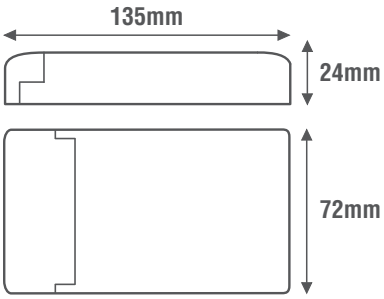

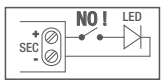


**Alimentatore non idoneo per il funzionamento a vuoto**
Power supply not suitable for no-load operation

EE 87%

LED COB | DIP SWITCH | DALI 2 | DALI DT6 | DIM DALI | DIM PUSH 230Vac

| CODICE CODE | Tensione di ingresso Input voltage (Vac) | Frequenza di rete Input frequency (Hz) | Potenza di uscita Output power (W) | Comando Command | Tensione di uscita Output voltage (Vdc) | Corrente di uscita Output current (mA) | PFC (λ) | CC CV | Peso Weight (g) |
|---|---|---|---|---|---|---|---|---|---|
| LEMC45D | 220-240 | 50÷60 | 24 | PUSH DALI | 25-70 | 350 | 0,90 | CC | 170 |
| | | | 35 | | | 500 | | | |
| | | | 42 | | | 600 | 0,95 | | |
| | | | 45 | | 25-64 | 700 | | | |
| | | | | | 25-56 | 800 | | | |
| | | | | | 25-50 | 900 | | | |
| | | | | | 21-43 | 1050 | | | |

CE | SELV | IP20 | ta MAX 50°C | tc MAX 85°C | PFC λ≥0,95 | 45 WATT | CC | 80mm

**Alimentatore LED multicorrente costante (CC) dimmerabile con comando a pulsante e segnale DALI IP20**
Dimmable constant multicurrent LED driver (CC) with push-button and DALI signal control IP20

**PUSH | DALI**

*serie MULTICORRENTE | MULTICURRENT series*

**NEW**

## General Characteristics

Plastic case (SLIM)
Driver for indipendent mounting
Electric class protection II
Protection degree IP20

## Caratteristiche Costruttive

Contenitore plastico (SLIM)
Alimentatore ad uso indipendente
Classe elettrica di protezione II
Grado di protezione IP20

## Technical Features

Input voltage range 220-240Vac
Input frequency 50÷60Hz
**Constant current output 350÷1050mA**
(settings by dip-switch)
**Factory setting: 350mA**
**Brightness adjustment through:**
**- push-button (PUSH 230Vac)**
**- DALI signal**
«LEVEL MEMORY» and «STATUS MEMORY» function
Energy Efficiency (EE) 87%
Open circuit Protection (OCP)
Overload protection (OLP)
Protection against overtemperature (OTP)
Short circuit protection (SCP)
Power factor correction (PFC) $\lambda \geq 0,95$
Operating ambient temperature Ta -20°C ÷ +50°C
Max case temperature on Tc 80°C

## Caratteristiche Tecniche

Tensione di ingresso 220-240Vac
Frequenza di ingresso 50÷60Hz
**Corrente di uscita costante 350÷1050mA**
(impostabile tramite micro-interruttori)
**Impostazione di fabbrica: 350mA**
**Regolazione della luminosità tramite:**
**- pulsante (PUSH 230Vac)**
**- segnale DALI**
Funzione di «MEMORIA DI LIVELLO» e «MEMORIA DI STATO»
Efficienza Energetica (EE) 87%
Protezione al circuito aperto (OCP)
Protezione al sovraccarico (OLP)
Protezione alla sovratemperatura (OTP)
Protezione al corto circuito (SCP)
Fattore di potenza (PFC) $\lambda \geq 0,95$
Temperatura ambiente di funzionamento Ta -20°C ÷ +50°C
Temperatura massima sul punto Tc 80°C

## Reference Standards

EN 55015
EN 61000-3-2
EN 61000-3-3
EN 61347-1
EN 61347-2-13
EN 61547
EN 62386-207
EN 62493

## Norme di Riferimento

**Selezione corrente LED**
LED current selection

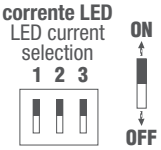


| OUTPUT DIP-SWITCH | | | |
|---|---|---|---|
| **Corrente MAX** MAX Current (mA) | **1** | **2** | **3** |
| 350 | - | - | - |
| 500 | ON | - | - |
| 600 | - | ON | - |
| 700 | ON | ON | - |
| 800 | ON | - | ON |
| 900 | - | ON | ON |
| 1050 | ON | ON | ON |

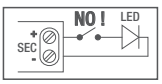


**Alimentatore non idoneo per il funzionamento a vuoto**
Power supply not suitable for no-load operation

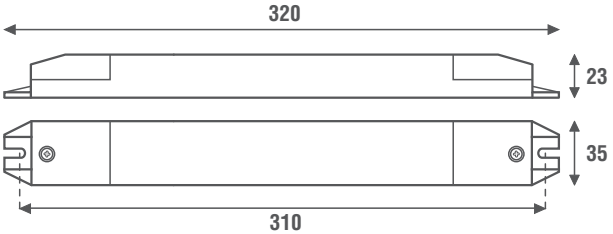


EE 87%

DALI 2 | LED COB | DIM PUSH 230Vac
DALI DT6 | DIM DALI | DIP SWITCH

| CODICE CODE | Tensione di ingresso Input voltage (Vac) | Frequenza di rete Input frequency (Hz) | Potenza di uscita Output power (W) | Comando Command | Tensione di uscita Output voltage (Vdc) | Corrente di uscita Output current (mA) | PFC (λ) | CC CV | Peso Weight (g) |
|---|---|---|---|---|---|---|---|---|---|
| LEMC45SLIMD | 220-240 | 50÷60 | 24 | PUSH DALI | 25-70 | 350 | 0,90 | CC | 170 |
| | | | 35 | | | 500 | | | |
| | | | 42 | | | 600 | 0,95 | | |
| | | | 45 | | 25-64 | 700 | | | |
| | | | | | 25-56 | 800 | | | |
| | | | | | 25-50 | 900 | | | |
| | | | | | 21-43 | 1050 | | | |

CE | SELV | IP20 | ta MAX 50°C | tc MAX 80°C | PFC λ≥0,95 | 45 WATT | CC | 45mm

**Alimentatore LED multicorrente costante (CC) dimmerabile con comando a pulsante e segnale DALI IP20**
Dimmable constant multicurrent LED driver (CC) with push-button and DALI signal control IP20

**PUSH | DALI**

*serie MULTICORRENTE | MULTICURRENT series*

**NEW**

## General Characteristics

Plastic case
Driver for indipendent mounting
Electric class protection II
Protection degree IP20

## Caratteristiche Costruttive

Contenitore plastico
Alimentatore ad uso indipendente
Classe elettrica di protezione II
Grado di protezione IP20

## Technical Features

Input voltage range 220-240Vac
Input frequency 50÷60Hz
**Constant current output 1050÷1600mA**
(settings by dip-switch)
**Factory setting: 1050mA**
**Brightness adjustment through:**
**- push-button (PUSH 230Vac)**
**- DALI signal**
«LEVEL MEMORY» and «STATUS MEMORY» function
Energy Efficiency (EE) 87%
Open circuit Protection (OCP)
Overload protection (OLP)
Short circuit protection (SCP)
Power factor correction (PFC) $\lambda \geq 0,95$
Operating ambient temperature Ta -20°C ÷ +50°C
Max case temperature on Tc 85°C

## Caratteristiche Tecniche

Tensione di ingresso 220-240Vac
Frequenza di ingresso 50÷60Hz
**Corrente di uscita costante 1050÷1600mA**
(impostabile tramite micro-interruttori)
**Impostazione di fabbrica: 1050mA**
**Regolazione della luminosità tramite:**
**- pulsante (PUSH 230Vac)**
**- segnale DALI**
Funzione di «MEMORIA DI LIVELLO» e «MEMORIA DI STATO»
Efficienza Energetica (EE) 87%
Protezione al circuito aperto (OCP)
Protezione al sovraccarico (OLP)
Protezione al corto circuito (SCP)
Fattore di potenza (PFC) $\lambda \geq 0,95$
Temperatura ambiente di funzionamento Ta -20°C ÷ +50°C
Temperatura massima sul punto Tc 85°C

## Reference Standards

EN 55015
EN 61000-3-2
EN 61000-3-3
EN 61347-1
EN 61347-2-13
EN 61547
EN 62386-207
EN 62493

## Norme di Riferimento

**Selezione corrente LED**
LED current selection

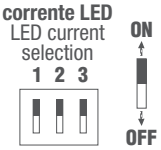


| OUTPUT DIP-SWITCH | | | |
|---|---|---|---|
| **Corrente MAX** MAX Current (mA) | **1** | **2** | **3** |
| 1050 | - | - | - |
| 1150 | ON | - | - |
| 1200 | - | ON | - |
| 1300 | ON | ON | - |
| 1400 | ON | - | ON |
| 1500 | - | ON | ON |
| 1600 | ON | ON | ON |

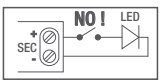


**Alimentatore non idoneo per il funzionamento a vuoto**
Power supply not suitable for no-load operation

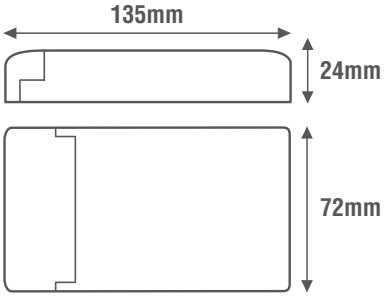

EE 87% | DIP SWITCH | DALI 2 | DALI DT6 | DIM DALI | DIM PUSH 230Vac

| CODICE CODE | Tensione di ingresso Input voltage (Vac) | Frequenza di rete Input frequency (Hz) | Potenza di uscita Output power (W) | Comando Command | Tensione di uscita Output voltage (Vdc) | Corrente di uscita Output current (mA) | PFC (λ) | CC CV | Peso Weight (g) |
|---|---|---|---|---|---|---|---|---|---|
| **LEMC45HD** | 220-240 | 50÷60 | **45** | **PUSH DALI** | 14-43 | **1050** | 0,95 | CC | 170 |
| | | | | | 14-39 | **1150** | | | |
| | | | | | 14-38 | **1200** | | | |
| | | | | | 14-35 | **1300** | | | |
| | | | | | 14-32 | **1400** | | | |
| | | | | | 14-30 | **1500** | | | |
| | | | | | 14-28 | **1600** | | | |

SELV | IP20 | ta MAX 50°C | tc MAX 85°C | PFC λ≥0,95 | 45 WATT | CC | 80mm

**Alimentatore LED multicorrente costante (CC) dimmerabile con comando a pulsante e segnale DALI IP20**
Dimmable constant multicurrent LED driver (CC) with push-button and DALI signal control IP20

PUSH | DALI

NEW

*serie MULTICORRENTE | MULTICURRENTseries*

## General Characteristics

Plastic case
Driver for indipendent mounting
Electric class protection II
Protection degree IP20

## Caratteristiche Costruttive

Contenitore plastico
Alimentatore ad uso indipendente
Classe elettrica di protezione II
Grado di protezione IP20

## Technical Features

Input voltage range 220-240Vac
Input frequency 50÷60Hz
**Constant current output 1050÷1600mA**
(settings by dip-switch)
**Factory setting: 1050mA**
**Brightness adjustement through:**
**- push-button (PUSH 230Vac)**
**- DALI signal**
«LEVEL MEMORY» and «STATUS MEMORY» function
Energy Efficiency (EE) 89%
Open circuit Protection (OCP)
Overload protection (OLP)
Short circuit protection (SCP)
Power factor correction (PFC) λ ≥ 0,95
Operating ambient temperature Ta -20°C ÷ +40°C
Max case temperature on Tc 85°C

## Caratteristiche Tecniche

Tensione di ingresso 220-240Vac
Frequenza di ingresso 50÷60Hz
**Corrente di uscita costante 1050÷1600mA**
(impostabile tramite micro-interruttori)
**Impostazione di fabbrica: 1050mA**
**Regolazione della luminosità tramite:**
**- pulsante (PUSH 230Vac)**
**- segnale DALI**
Funzione di «MEMORIA DI LIVELLO» e «MEMORIA DI STATO»
Efficienza Energetica (EE) 89%
Protezione al circuito aperto (OCP)
Protezione al sovraccarico (OLP)
Protezione al corto circuito (SCP)
Fattore di potenza (PFC) λ ≥ 0,95
Temperatura ambiente di funzionamento Ta -20°C ÷ +40°C
Temperatura massima sul punto Tc 85°C

## Reference Standards

EN 55015
EN 61000-3-2
EN 61000-3-3
EN 61347-1
EN 61347-2-13
EN 61547
EN 62386-207
EN 62493

## Norme di Riferimento

**Selezione corrente LED**
LED current selection

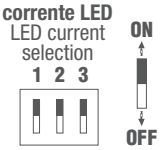

| OUTPUT DIP-SWITCH | | | |
|---|---|---|---|
| **Corrente MAX** MAX Current (mA) | **1** | **2** | **3** |
| 1050 | - | - | - |
| 1150 | ON | - | - |
| 1200 | - | ON | - |
| 1300 | ON | ON | - |
| 1400 | ON | - | ON |
| 1500 | - | ON | ON |
| 1600 | ON | ON | ON |

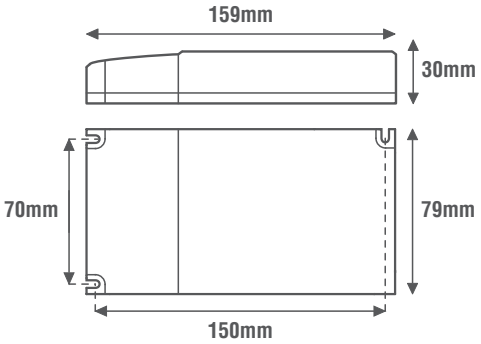


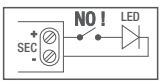


**Alimentatore non idoneo per il funzionamento a vuoto**
Power supply not suitable for no-load operation

EE 89% | DIP SWITCH | LED COB | DALI 2 | DALI DT6 | DIM DALI | DIM PUSH 230Vac

| CODICE CODE | Tensione di ingresso Input voltage (Vac) | Frequenza di rete Input frequency (Hz) | Potenza di uscita Output power (W) | Comando Command | Tensione di uscita Output voltage (Vdc) | Corrente di uscita Output current (mA) | PFC )λ( | CC CV | Peso Weight (g) |
|---|---|---|---|---|---|---|---|---|---|
| **LEMC75D** | 220-240 | 50÷60 | **75** | **PUSH DALI** | 25-71 | **1050** | 0,95 | CC | 270 |
| | | | | | 25-65 | **1150** | | | |
| | | | | | 25-62 | **1200** | | | |
| | | | | | 25-58 | **1300** | | | |
| | | | | | 25-53 | **1400** | | | |
| | | | | | 25-50 | **1500** | | | |
| | | | | | 23-47 | **1600** | | | |

CE | SELV | IP20 | ta MAX 40°C | tc MAX 85°C | PFC λ≥0,95 | 75 WATT | CC | 80mm

# Alimentatore LED multicorrente costante (CC) IP67
Constant multicurrent LED driver (CC) IP67

**ON-OFF**

NEW

*serie MULTICORRENTE | MULTICURRENTseries*

OUTPUT ROTARY

| SEC | SET |
|---|---|
| 350mA | 0 |
| 400mA | 4 |
| 450mA | 1 |
| 500mA | 5 |
| 550mA | 2 |
| 600mA | 6 |
| 650mA | 3 |
| 700mA | 7 |
| 750mA | C |
| 800mA | 9 |
| 850mA | D |
| 900mA | A |
| 950mA | E |
| 1000mA | B |
| 1050mA | F |

## General Characteristics

Plastic case
Driver for external use
Completely sealed electronic board
Electric class protection II
Protection degree IP67
H05RN-F cables lenght 190mm

## Caratteristiche Costruttive

Contenitore plastico
Alimentatore da esterno
Scheda elettronica completamente resinata
Classe elettrica di protezione II
Grado di protezione IP67
Cavi H05RN-F lunghezza 190mm

## Technical Features

Input voltage range 220-240Vac
Input frequency 50÷60Hz
**Constant current output 350÷1050mA**
(settings by rotary dip-switch)
**Factory setting: 350mA**
Energy Efficiency (EE) 89%
Overload protection (OLP)
Short circuit protection (SCP)
Power factor correction (PFC) λ ≥ 0,96
Operating ambient temperature Ta -25°C ÷ +50°C
Max case temperature on Tc 75°C

## Caratteristiche Tecniche

Tensione di ingresso 220-240Vac
Frequenza di ingresso 50÷60Hz
**Corrente di uscita costante 350÷1050mA**
(impostabile tramite micro-interruttore rotativo)
**Impostazione di fabbrica: 350mA**
Efficienza Energetica (EE) 89%
Protezione al sovraccarico (OLP)
Protezione al corto circuito (SCP)
Fattore di potenza (PFC) λ ≥ 0,96
Temperatura ambiente di funzionamento Ta 25°C ÷ +50°C
Temperatura massima sul punto Tc 75°C

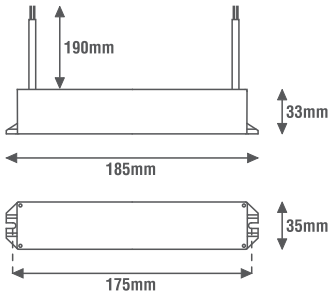


## Reference Standards

EN 55015
EN 61000-3-2
EN 61347-1
EN 61347-2-13
EN 61547
EN 62384

## Norme di Riferimento

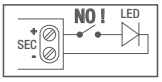


**Alimentatore non idoneo per il funzionamento a vuoto**
Power supply not suitable for no-load operation

## Wiring diagrams

## Schema elettrico

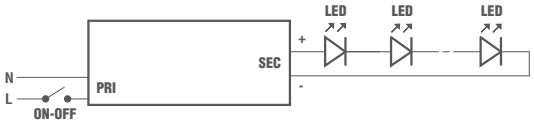


EE 89% | ROTARY SWITCH

| CODICE CODE | Tensione di ingresso Input voltage (Vac) | Frequenza di rete Input frequency (Hz) | Potenza di uscita Output power (W) | Tensione di uscita Output voltage (Vdc) | Corrente di uscita Output current (mA) | PFC )λ( | CC CV | Peso Weight (g) |
|---|---|---|---|---|---|---|---|---|
| LE55MCHIP67 | 220-240 | 50÷60 | 19,3 | 9-55 | 350 | 0,94 | CC | 300 |
| | | | 22 | | 400 | | | |
| | | | 24,8 | | 450 | | | |
| | | | 27,5 | | 500 | 0,95 | | |
| | | | 30,2 | | 550 | | | |
| | | | 33 | | 600 | 0,96 | | |
| | | | 35,8 | | 650 | | | |
| | | | 38,5 | | 700 | | | |
| | | | 41,3 | | 750 | | | |
| | | | 44 | | 800 | | | |
| | | | 46,8 | | 850 | | | |
| | | | 49,5 | | 900 | | | |
| | | | 52,3 | | 950 | | | |
| | | | 55 | | 1000 | | | |
| | | | 57,8 | | 1050 | | | |

CE | 110 | M M | SELV | IP67 | ta MAX 50°C | tc MAX 75°C | PFC λ≥0,96 | 55 WATT | CC

**Alimentatore LED multicorrente costante (CC) dimmerabile con comando a segnale DALI IP67**
Dimmable constant multicurrent LED driver (CC) with DALI signal control IP67

DALI

*serie MULTICORRENTE | MULTICURRENT series*

NEW

**OUTPUT ROTARY**

| SEC | SET |
|---|---|
| 350mA | 0 |
| 400mA | 4 |
| 450mA | 1 |
| 500mA | 5 |
| 550mA | 2 |
| 600mA | 6 |
| 650mA | 3 |
| 700mA | 7 |
| 750mA | C |
| 800mA | 9 |
| 850mA | D |
| 900mA | A |
| 950mA | E |
| 1000mA | B |
| 1050mA | F |

## General Characteristics

Plastic case
Driver for external use
Completely sealed electronic board
Electric class protection II
Protection degree IP67
H05RN-F cables lenght 190mm

## Caratteristiche Costruttive

Contenitore plastico
Alimentatore da esterno
Scheda elettronica completamente resinata
Classe elettrica di protezione II
Grado di protezione IP67
Cavi H05RN-F lunghezza 190mm

## Technical Features

Input voltage range 220-240Vac
Input frequency 50÷60Hz
**Constant current output 350÷1050mA**
(settings by rotary dip-switch)
**Factory setting: 350mA**
**Brightness adjustment through:**
**-DALI signal**
Energy Efficiency (EE) 89%
Overload protection (OLP)
Short circuit protection (SCP)
Power factor correction (PFC) λ ≥ 0,96
Operating ambient temperature Ta -25°C ÷ +50°C
Max case temperature on Tc 75°C

## Caratteristiche Tecniche

Tensione di ingresso 220-240Vac
Frequenza di ingresso 50÷60Hz
**Corrente di uscita costante 350÷1050mA**
(impostabile tramite micro-interruttore rotativo)
**Impostazione di fabbrica: 350mA**
**Regolazione della luminosità tramite:**
**- segnale DALI**
Efficienza Energetica (EE) 89%
Protezione al sovraccarico (OLP)
Protezione al corto circuito (SCP)
Fattore di potenza (PFC) λ ≥ 0,96
Temperatura ambiente di funzionamento Ta 25°C ÷ +50°C
Temperatura massima sul punto Tc 75°C

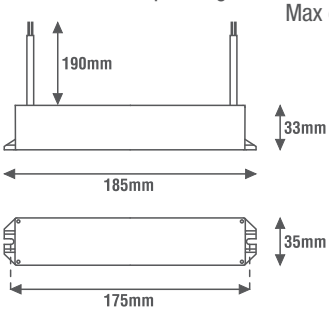


## Reference Standards

EN 55015
EN 61000-3-2
EN 61347-1
EN 61347-2-13
EN 61547
EN 62384
EN 62386-207

## Norme di Riferimento

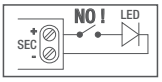


**Alimentatore non idoneo per il funzionamento a vuoto**
Power supply not suitable for no-load operation

## Wiring diagrams

## Schema elettrico

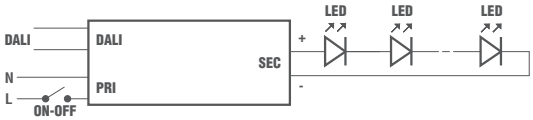


EE 89% | ROTARY SWITCH | DALI DT6 | DIM DALI

| CODICE CODE | Tensione di ingresso Input voltage (Vac) | Frequenza di rete Input frequency (Hz) | Potenza di uscita Output power (W) | Comando Command | Tensione di uscita Output voltage (Vdc) | Corrente di uscita Output current (mA) | PFC (λ) | CC CV | Peso Weight (g) |
|---|---|---|---|---|---|---|---|---|---|
| LE55MCHDIP67 | 220-240 | 50÷60 | 19,3 | DALI | 9-55 | 350 | 0,94 | CC | 300 |
| | | | 22 | | | 400 | | | |
| | | | 24,8 | | | 450 | | | |
| | | | 27,5 | | | 500 | 0,95 | | |
| | | | 30,2 | | | 550 | | | |
| | | | 33 | | | 600 | 0,96 | | |
| | | | 35,8 | | | 650 | | | |
| | | | 38,5 | | | 700 | | | |
| | | | 41,3 | | | 750 | | | |
| | | | 44 | | | 800 | | | |
| | | | 46,8 | | | 850 | | | |
| | | | 49,5 | | | 900 | | | |
| | | | 52,3 | | | 950 | | | |
| | | | 55 | | | 1000 | | | |
| | | | 57,8 | | | 1050 | | | |

SELV | IP67 | ta MAX 50°C | tc MAX 75°C | PFC λ≥0,96 | 55 WATT | CC

# KIT di emergenza per lampade LED
Emergency KIT for LED lamps

NEW

## KIT di emergenza per strip LED 12-24Vdc, pannelli LED e lampade LED (9-57V) (CV) (CC) IP20
Emergency KIT for strip LED 12-24Vdc, LED panels and LED lamps (9-57V) (CV) (CC) IP20


| | Pag. |
|---|---|
| LEML6061 | 32 |
| LEMLT6061 | 33 |


## KIT di emergenza per pannelli LED (58-200V) (CC) IP20
Emergency KIT for LED panels (58-200V) (CC) IP20


| | Pag. |
|---|---|
| LEML20061 | 34 |
| LEMLT20061 | 35 |


## Modulo autotest a microprocessore controllabile DALI
Self-diagnosis microprocessor module DALI controlled


| | Pag. |
|---|---|
| MAT4-DALI | 36 |

# KIT di emergenza per lampade LED (10-54V) (CC) IP20
Emergency KIT for LED lamps (10-54V) (CC) IP20

NEW

## General Characteristics

Plastic case
Electric class protection II
Protection degree IP20
LED charge indicator

## Caratteristiche Costruttive

Contenitore plastico
Classe elettrica di protezione II
Grado di protezione IP20
Indicatore di ricarica a LED

## Technical Features

Input voltage range 220-240Vac
Input frequency 50÷60Hz
**Non maintained operation**
**Maintened operation with external electronic driver dimmable and electronic driver**
Connected to power supplies with maximum output voltage and current 80V e 1,05A
**Constant current for power LED version**
Automatic operation
Lithium-Iron-Phosphate battery (LiFePO4)
**Autonomy: 1h** or **3h** (selectable via jumper)
Protection device against extensive discharge
Charging device with reinforced insulation able to recharge the battery in a normal way after the test according to point 22.3 of the CEI EN 61347-2-7 standard
**Recharging time 12h**
Max distance between inverter and lamp: 3m
Screwless terminals max connection 1,5mm$^2$
Lenght battery cable 200mm
Lenght LED cable 600mm
LED mounting hole Ø 8.8mm
Operating ambient temperature Ta 5°C ÷ +50°C
Maximum temperature at the Tc point 70°C

## Caratteristiche Tecniche

Tensione di ingresso 220-240Vac
Frequenza di ingresso 50÷60Hz
**Funzionamento in sola emergenza**
**Funzionamento in luce continua in abbinamento con alimentatori elettronici ed elettronici dimmerabili**
Collegabile ad alimentatori con tensione costante massima in uscita 80V e 1,05A
**Versione per power LED a corrente costante**
Intervento istantaneo ad ogni mancanza di rete
Batteria al Litio-Ferro-Fosfato (LiFePO4)
**Autonomia: 1h** o **3h** (selezionabile tramite jumper)
Dispositivo di protezione contro le scariche prolungate
Dispositivo di ricarica con isolamento rinforzato in grado di ricaricare la batteria in modo normale dopo la prova di cui al punto 22.3 della norma CEI EN 61347-2-7
**Tempo di ricarica 12h**
Distanza max tra alimentatore e lampada: 3m
Portata morsetteria 1,5mm$^2$
Lunghezza cavo batterie 200mm
Lunghezza cavo LED 600mm
Foro di montaggio LED Ø 8,8mm
Temperatura ambiente di funzionamento Ta 5°C ÷ +50°C
Temperatura massima sul punto Tc 70°C

## Reference Standards

EN 55015
EN 60598-2-22
EN 61000-3-2
EN 61347-2-7
EN 61347-2-13
EN 61547

## Norme di Riferimento

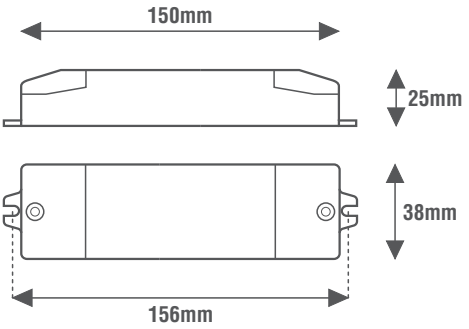

Cod. **BAT6415L**
6,4V-1,5Ah - 0,09Kg

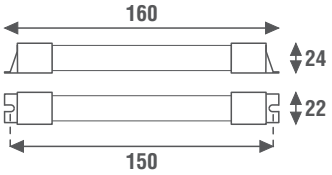


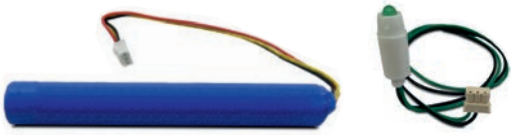

BATT LiFePO4 | LED CC | LED COB

| CODICE CODE | Tensione di ingresso Input voltage (Vac) | Frequenza di rete Input frequency (Hz) | Corrente di alimentazione Input current (mA) | Autonomia Autonomy (h) | Tensione di lavoro in emergenza Working voltage emergency | Corrente di uscita in emergenza Output emergency current | Numero LED in corrente LED number in current | Peso Weight (g) |
|---|---|---|---|---|---|---|---|---|
| | | | | 1 | | 440-80mA | | |
| LEML6061 | 220-240 | 50÷60 | 20 | 3 | 10-54V | 190-33mA | N°LED = 54/Vled | 250 |

CE | 110 | SELV | IP20 | ta MAX 50°C | tc MAX 70°C

# KIT di emergenza per lampade LED (10-54V) (CC) IP20
Emergency KIT for LED lamps (10-54V) (CC) IP20

NEW

## General Characteristics

Plastic case
Electric class protection II
Protection degree IP20
LED charge indicator

## Caratteristiche Costruttive

Contenitore plastico
Classe elettrica di protezione II
Grado di protezione IP20
Indicatore di ricarica a LED

## Technical Features

Input voltage range 220-240Vac
Input frequency 50÷60Hz
**Non maintained operation**
**Maintened operation with external electronic driver dimmable and electronic driver**
Connected to power supplies with maximum output voltage and current 80V e 1,05A
**Constant current for power LED version**
Automatic operation
Lithium-Iron-Phosphate battery (LiFePO4)
**Autonomy: 1h** or **3h** (selectable via jumper)
Protection device against extensive discharge
Charging device with reinforced insulation able to recharge the battery in a normal way after the test according to point 22.3 of the CEI EN 61347-2-7 standard
**Recharging time 12h**
Max distance between inverter and lamp: 3m
Screwless terminals max connection 1,5mm$^2$
Lenght battery cable 200mm
Lenght LED cable 600mm
LED mounting hole Ø 8.8mm
Operating ambient temperature Ta 5°C ÷ +50°C
Maximum temperature at the Tc point 70°C

## Caratteristiche Tecniche

Tensione di ingresso 220-240Vac
Frequenza di ingresso 50÷60Hz
**Funzionamento in sola emergenza**
**Funzionamento in luce continua in abbinamento con alimentatori elettronici ed elettronici dimmerabili**
Collegabile ad alimentatori con tensione costante massima in uscita 80V e 1,05A
**Versione per power LED a corrente costante**
Intervento istantaneo ad ogni mancanza di rete
Batteria al Litio-Ferro-Fosfato (LiFePO4)
**Autonomia: 1h** o **3h** (selezionabile tramite jumper)
Dispositivo di protezione contro le scariche prolungate
Dispositivo di ricarica con isolamento rinforzato in grado di ricaricare la batteria in modo normale dopo la prova di cui al punto 22.3 della norma CEI EN 61347-2-7
**Tempo di ricarica 12h**
Distanza max tra alimentatore e lampada: 3m
Portata morsetteria 1,5mm$^2$
Lunghezza cavo batterie 200mm
Lunghezza cavo LED 600mm
Foro di montaggio LED Ø 8,8mm
Temperatura ambiente di funzionamento Ta 5°C ÷ +50°C
Temperatura massima sul punto Tc 70°C

## Reference Standards

## Norme di Riferimento

EN 55015
EN 60598-2-22
EN 61000-3-2
EN 61347-2-7
EN 61347-2-13
EN 61547

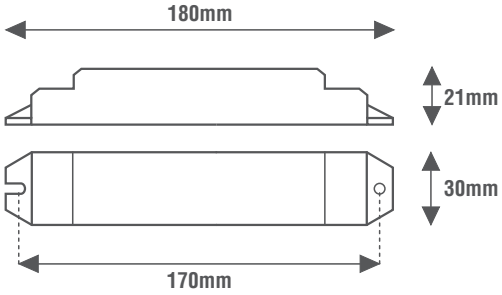

Cod. **BAT6415L**
6,4V-1,5Ah - 0,09Kg

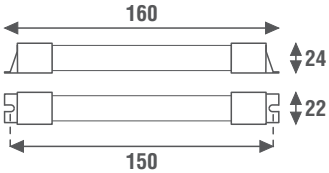


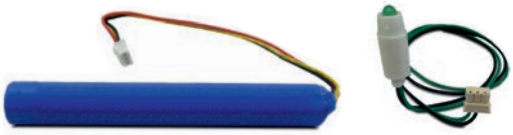

BATT LiFePO4 | LED CC | LED COB

| CODICE CODE | Tensione di ingresso Input voltage (Vac) | Frequenza di rete Input frequency (Hz) | Corrente di alimentazione Input current (mA) | Autonomia Autonomy (h) | Tensione di lavoro in emergenza Working voltage emergency | Corrente di uscita in emergenza Output emergency current | Numero LED in corrente LED number in current | Peso Weight (g) |
|---|---|---|---|---|---|---|---|---|
| | | | | 1 | | 440-80mA | | |
| LEMLT6061 | 220-240 | 50÷60 | 20 | 3 | 10-54V | 190-33mA | N°LED = 54/Vled | 250 |

CE | 110 | M M | SELV | IP20 | ta MAX 50°C | tc MAX 70°C

# KIT di emergenza per lampade LED (60-200V) (CC) IP20
Emergency KIT for LED lamps (60-200V) (CC) IP20

NEW

## General Characteristics

Plastic case
Electric class protection II
Protection degree IP20
LED charge indicator

## Caratteristiche Costruttive

Contenitore plastico
Classe elettrica di protezione II
Grado di protezione IP20
Indicatore di ricarica a LED

## Technical Features

Input voltage range 220-240Vac
Input frequency 50÷60Hz
**Non maintained operation**
**Maintened operation with external electronic driver dimmable and electronic driver**
Connected to power supplies with maximum output voltage and current 400V e 0,9A
**Constant current for power LED version**
Automatic operation
Lithium-Iron-Phosphate battery (LiFePO4)
**Autonomy: 1h** or **3h** (selectable via jumper)
Protection device against extensive discharge
Charging device with reinforced insulation able to recharge the battery in a normal way after the test according to point 22.3 of the CEI EN 61347-2-7 standard
**Recharging time 12h**
Max distance between inverter and lamp: 3m
Screwless terminals max connection 1,5mm$^2$
Lenght battery cable 200mm
Lenght LED cable 600mm
LED mounting hole Ø 8.8mm
Operating ambient temperature Ta 5°C ÷ +50°C
Maximum temperature at the Tc point 70°C

## Caratteristiche Tecniche

Tensione di ingresso 220-240Vac
Frequenza di ingresso 50÷60Hz
**Funzionamento in sola emergenza**
**Funzionamento in luce continua in abbinamento con alimentatori elettronici ed elettronici dimmerabili**
Collegabile ad alimentatori con tensione costante massima in uscita 400V e 0,9A
**Versione per power LED a corrente costante**
Intervento istantaneo ad ogni mancanza di rete
Batteria al Litio-Ferro-Fosfato (LiFePO4)
**Autonomia: 1h** o **3h** (selezionabile tramite jumper)
Dispositivo di protezione contro le scariche prolungate
Dispositivo di ricarica con isolamento rinforzato in grado di ricaricare la batteria in modo normale dopo la prova di cui al punto 22.3 della norma CEI EN 61347-2-7
**Tempo di ricarica 12h**
Distanza max tra alimentatore e lampada: 3m
Portata morsetteria 1,5mm$^2$
Lunghezza cavo batterie 200mm
Lunghezza cavo LED 600mm
Foro di montaggio LED Ø 8,8mm
Temperatura ambiente di funzionamento Ta 5°C ÷ +50°C
Temperatura massima sul punto Tc 70°C

## Reference Standards

EN 55015
EN 60598-2-22
EN 61000-3-2
EN 61347-2-7
EN 61347-2-13
EN 61547

## Norme di Riferimento

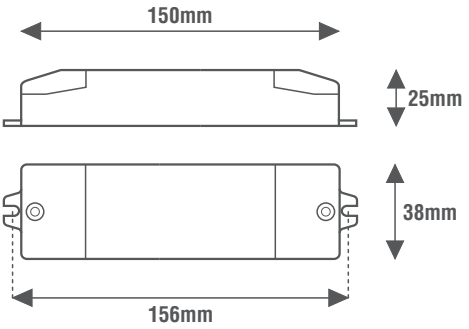

Cod. **BAT6415L**
6,4V-1,5Ah - 0,09Kg

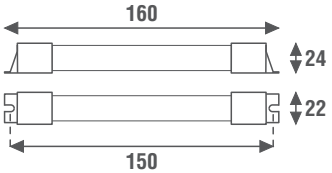


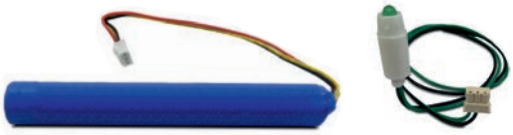

BATT LiFePO4 | LED CC | LED PANEL

| CODICE CODE | Tensione di ingresso Input voltage (Vac) | Frequenza di rete Input frequency (Hz) | Corrente di alimentazione Input current (mA) | Autonomia Autonomy (h) | Tensione di lavoro in emergenza Working voltage emergency | Corrente di uscita in emergenza Output emergency current | Numero max LED in corrente LED number in current | Peso Weight (g) |
|---|---|---|---|---|---|---|---|---|
| | | | | 1 | | 76-20mA | | |
| LEML20061 | 220-240 | 50÷60 | 20 | 3 | 60-200V | 30-8mA | N°LED = 200/Vled | 250 |

IP20 | ta MAX 50°C | tc MAX 70°C

# KIT di emergenza per lampade LED (60-200V) (CC) IP20
Emergency KIT for LED lamps (60-200V) (CC) IP20

NEW

## General Characteristics

Plastic case
Electric class protection II
Protection degree IP20
LED charge indicator

## Caratteristiche Costruttive

Contenitore plastico
Classe elettrica di protezione II
Grado di protezione IP20
Indicatore di ricarica a LED

## Technical Features

Input voltage range 220-240Vac
Input frequency 50÷60Hz
**Non maintained operation**
**Maintened operation with external electronic driver dimmable and electronic driver**
Connected to power supplies with maximum output voltage and current 400V e 0,9A
**Constant current for power LED version**
Automatic operation
Lithium-Iron-Phosphate battery (LiFePO4)
**Autonomy: 1h** or **3h** (selectable via jumper)
Protection device against extensive discharge
Charging device with reinforced insulation able to recharge the battery in a normal way after the test according to point 22.3 of the CEI EN 61347-2-7 standard
**Recharging time 12h**
Max distance between inverter and lamp: 3m
Screwless terminals max connection 1,5mm$^2$
Lenght battery cable 200mm
Lenght LED cable 600mm
LED mounting hole Ø 8.8mm
Operating ambient temperature Ta 5°C ÷ +50°C
Maximum temperature at the Tc point 70°C

## Caratteristiche Tecniche

Tensione di ingresso 220-240Vac
Frequenza di ingresso 50÷60Hz
**Funzionamento in sola emergenza**
**Funzionamento in luce continua in abbinamento con alimentatori elettronici ed elettronici dimmerabili**
Collegabile ad alimentatori con tensione costante massima in uscita 400V e 0,9A
**Versione per power LED a corrente costante**
Intervento istantaneo ad ogni mancanza di rete
Batteria al Litio-Ferro-Fosfato (LiFePO4)
**Autonomia: 1h** o **3h** (selezionabile tramite jumper)
Dispositivo di protezione contro le scariche prolungate
Dispositivo di ricarica con isolamento rinforzato in grado di ricaricare la batteria in modo normale dopo la prova di cui al punto 22.3 della norma CEI EN 61347-2-7
**Tempo di ricarica 12h**
Distanza max tra alimentatore e lampada: 3m
Portata morsetteria 1,5mm$^2$
Lunghezza cavo batterie 200mm
Lunghezza cavo LED 600mm
Foro di montaggio LED Ø 8,8mm
Temperatura ambiente di funzionamento Ta 5°C ÷ +50°C
Temperatura massima sul punto Tc 70°C

## Reference Standards

## Norme di Riferimento

EN 55015
EN 60598-2-22
EN 61000-3-2
EN 61347-2-7
EN 61347-2-13
EN 61547

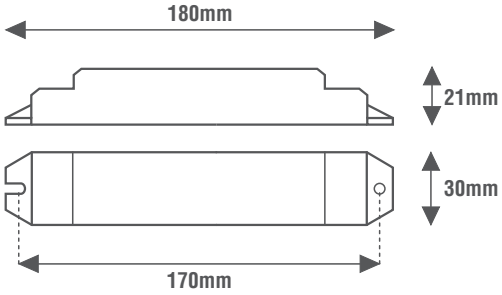

Cod. **BAT6415L**
6,4V-1,5Ah - 0,09Kg

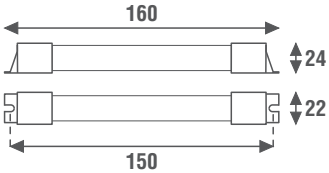


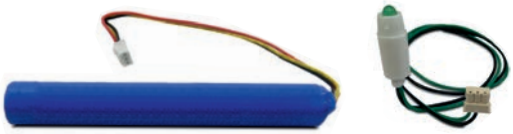

BATT LiFePO4 | LED CC | LED PANEL

| CODICE CODE | Tensione di ingresso Input voltage (Vac) | Frequenza di rete Input frequency (Hz) | Corrente di alimentazione Input current (mA) | Autonomia Autonomy (h) | Tensione di lavoro in emergenza Working voltage emergency | Corrente di uscita in emergenza Output emergency current | Numero LED in corrente LED number in current | Peso Weight (g) |
|---|---|---|---|---|---|---|---|---|
| | | | | 1 | | 76-20mA | | |
| LEMLT20061 | 220-240 | 50÷60 | 20 | 3 | 60-200V | 30-8mA | N°LED = 200/Vled | 250 |

CE | 110 | M M | IP20 | ta MAX 50°C | tc MAX 70°C

# Modulo autotest a microprocessore controllabile DALI
Self-diagnosis microprocessor module DALI controlled

DALI

NEW

## General Characteristics

Plastic case
Device for indipendent mounting
Protection degree IP20
Electric class protection III

## Caratteristiche Costruttive

Contenitore plastico
Dispositivo ad uso indipendente
Grado di protezione IP20
Classe elettrica di protezione III

## Technical Features

BUS DALI output voltage 16÷20,5Vdc
This device can perform diversified checks, periodically, automatically and autonomously
By connecting this product to the prepared emergency KIT you get a localized system whose information on the the functionalities are indicated by a bright 3-color LED
This module can be connected via the DALI BUS to a DALI control unit
3-pole cable with 3-color LED (red, green, yellow), length 60cm (included)
3-pole connection cable, length 30cm (included)
4-pole connection cable, length 30cm (included)
Operating ambient temperature Ta -10°C ÷ +50°C

## Caratteristiche Tecniche

Tensione di uscita BUS DALI 16÷20,5Vdc
Questo dispositivo può effettuare controlli diversificati, periodicamente, in modo automatico e autonomo
Collegando questo prodotto al KIT di emergenza predisposto si ottiene un sistema localizzato le cui informazioni sulla funzionalità sono indicate da un LED luminoso a 3 colori
Questo modulo può essere collegato tramite il BUS DALI ad una centrale di controllo DALI
Cavo a 3 poli con LED a 3 colori (rosso, verde, giallo), lunghezza 60cm (compreso)
Cavetto di collegamento a 3 poli, lunghezza 30cm (compreso)
Cavetto di collegamento a 4 poli, lunghezza 30cm (compreso)
Temperatura ambiente di funzionamento Ta -10°C ÷ +50°C

## Reference Standards

EN 62386-202

## Norme di Riferimento

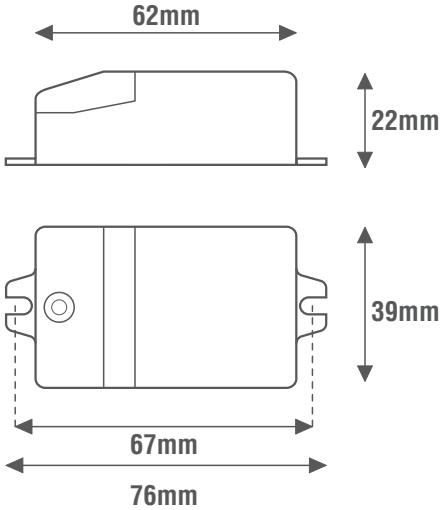

## Wiring diagrams

## Schema elettrico

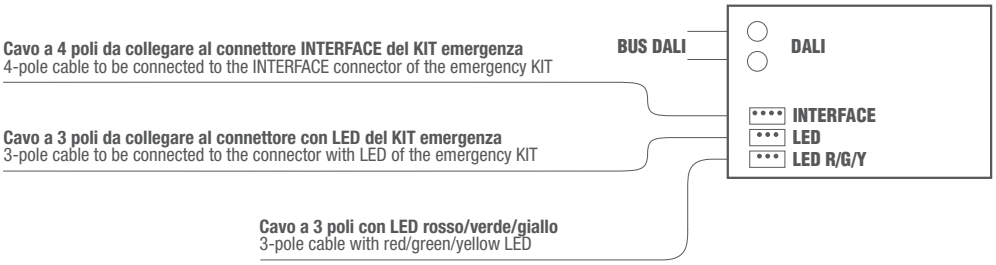


| KIT di Emergenza collegabili<br>Connectable Emergency KIT | | |
|---|---|---|
| Pag.140 | LE6071 | LE6074/3 |
| Pag.141 | LE6171BB | LE6171/3BB |
| Pag.142 | LE5041 | LE5041BB |
| Pag.143 | LE5071/3 | LE5071/3BB |
| Pag.146 | LE20071 | LE20074/3 |

DALI DT1 | OUT DALI

| CODICE<br>CODE | Tensione di ingresso<br>Input voltage | Comando<br>Command | Uscita di segnale<br>Signal output | Consumo DALI<br>DALI consumption<br>(mA) | Peso<br>Weight<br>(g) |
|---|---|---|---|---|---|
| MAT4-DALI | BUS DALI | DALI | DALI | 1,4 | 50 |

CE | IP20 | ta MAX 50°C | 45mm

NEW

**Convertitore da segnale DALI a segnale 0-10V**
Converter from DALI signal to 0-10V signal

Pag.

DALI6000 38

www.leflighting.it

# Convertitore da segnale DALI a segnale 0-10V
Converter from DALI signal to 0-10V signal

DALI

NEW

## General Characteristics

Plastic case
Device for indipendent mounting
Electric class protection III
Protection degree IP20

## Caratteristiche Costruttive

Contenitore plastico
Dispositivo ad uso indipendente
Classe elettrica di protezione III
Grado di protezione IP20

## Technical Features

Input voltage range 12-240Vdc
Output signal 0-10V
**Device for controlling power supplies with 0-10V signal input**
**Brightness adjustment through:**
**- DALI signal**
**Maximum number of controllable power supplies: 15**
For the operation of this device is necessary 12vdc or 24 Vdc power supply (as for example LE1012 oppure LE1024)
Operating ambient temperature Ta -20°C ÷ +50°C

## Caratteristiche Tecniche

Tensione di ingresso 12-24Vdc
Segnale di uscita 0-10V
**Dispositivo per il controllo di alimentatori con ingresso di segnale 00-10V**
**Regolazione della luminosità tramite:**
**- segnale DALI**
**Numero massimo di alimentatori controllabili: 15**
Per il funzionamento di questo dispositivo è necessario un alimentatore da 12vdc o 24 Vdc (es. LE1012 oppure LE1024)
Temperatura ambiente di funzionamento Ta -20°C ÷ +50°C

## Reference Standards

EN 60929
EN 62386-206

## Norme di Riferimento

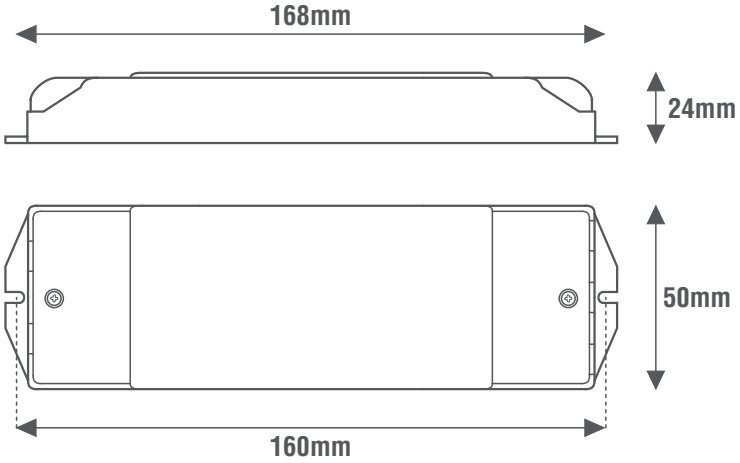

## Wiring diagrams

## Schema elettrico

**Vedi gli alimentatori LE1012 e LE1024 a pag. 16**
See the power supply LE1012 and LE1024 on pag. 16

DALI DT5 | DIM DALI | OUT 0-10V

| CODICE CODE | Tensione di ingresso Input voltage (Vdc) | Comando Command | Uscita di segnale Signal output (Vdc) | Corrente di uscita Output current (mA) | Alimentatori 0-10V controllabili 0-10V power supplies controllable (n°) | Peso Weight (g) |
|---|---|---|---|---|---|---|
| DALI6000 | 12-24 | DALI | 0-10V | 15 | 15 | 90 |

CE | IP20 | ta MAX 50°C | 60mm

# Varialuci universali 230Vac
Universal dimmer 230Vac


**Varialuci universali comandabili con pulsante**
Universal dimmers controlled by push-button

| | Pag. |
|---|---|
| DRU7636DIN \| DRU7636DINT | 42 |

**Varialuci universali comandabili con pulsante e/o segnale DALI**
Universal dimmers controlled by push-button and/or DALI signal

| | Pag. |
|---|---|
| SR-2303SAC-HP | 40 |
| LEDALITF | 178 |
| SR-2303AC | 41 |
| LEDALITF45DIN \| LEDALITF90DIN | 44 |
| SR-2303AC-4CHDIN | 45 |

**Varialuce universale comandabile con pulsante e segnale 0-10V**
Universal dimmer controlled by push-button and 0-10V signal

| | Pag. |
|---|---|
| LE010TF50DIN | 43 |


# Dispositivo speciale per varialuci universali 230Vac
Special device for universal dimmer 230Vac


**Dispositivo di soppressione corrente residua**
Residual current suppression device

| | Pag. |
|---|---|
| LESDC230 | 46 |


# Relè passo-passo 230Vac
Electronic step relays 230Vac


**Relè passo-passo (bistabili) elettronici con comando a pulsante**
Electronic (bistable) step relays with push-button control

| | Pag. |
|---|---|
| RPS400DIN | 47 |

**Relè con comando a segnale DALI**
Relay controlled by DALI signal

| | Pag. |
|---|---|
| SR-2701S | 48 |
| SR-2701B | 49 |

# Varialuce universale comandabile con pulsante o segnale DALI
Universal dimmer controlled by push-button or DALI signal

PUSH | DALI

NEW

## General Characteristics

Plastic case
Device not for indipendent mounting
Electric class protection II
Protection degree IP20

## Caratteristiche Costruttive

Contenitore plastico
Dispositivo non per uso indipendente
Classe elettrica di protezione II
Grado di protezione IP20

## Technical Features

Input voltage range 110-240Vac
Input frequency 50÷60Hz
**Single channel dimmer with Phase-cut output (IGBT)**
**Dimming control through:**
**- DALI signal**
**- push-button (PUSH 230Vac)**
DALI consumption 2mA
Manageable power (see table)
Calibration of the minimum brightness
by push-button (on the electronic circuit)
Protection against overtemperature (OTP)
Short circuit protection (SCP)
Operating ambient temperature Ta -20°C ÷ +50°C
Max case temperature on Tc 75°C

## Caratteristiche Tecniche

Tensione di ingresso 110-240Vac
Frequenza di ingresso 50÷60Hz
**Dimmer monocanale con uscita a Taglio di Fase (IGBT)**
**Comando di dimmerazione tramite:**
**- segnale DALI**
**- pulsante (PUSH 230Vac)**
Consumo DALI 2mA
Potenza gestibile (vedi tabella)
Taratura del livello minimo di luminosità
tramite pulsante (su circuito elettronico)
Protezione alla sovratemperatura (OTP)
Protezione al corto circuito (SCP)
Temperatura ambiente di funzionamento Ta -20°C ÷ +50°C
Temperatura massima sul punto Tc 75°C

## Reference Standards

EN 62386-101
EN 62386-102
EN 62386-207

## Norme di Riferimento

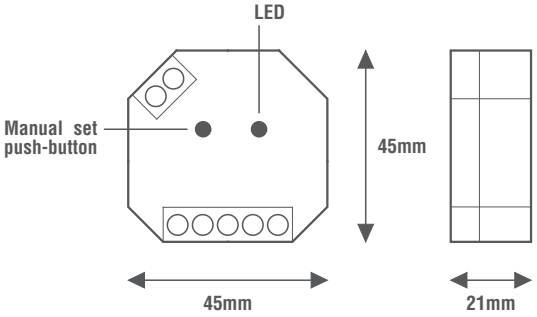

## Wiring diagrams

## Schema elettrico

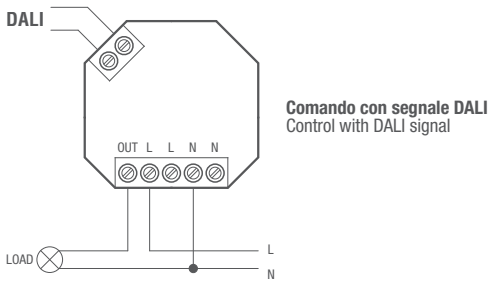


**Comando con segnale DALI**
Control with DALI signal

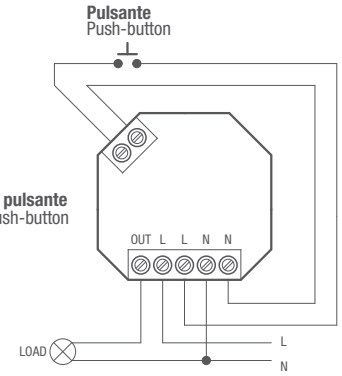


**Comando con pulsante**
Control with push-button

DALI DT6 | DIM DALI | DIM PUSH 230Vac | OUT IGBT

**Dimmerazione a Taglio di Fase discendente (a fine fase) IGBT Trailing-Edge**
Descending Phase Cutting dimming (at the end of the phase) IGBT Trailing-Edge

| CODICE CODE | Comando Command | RESISTIVO RESISTIVE Lampade ad incandescenza o alogene Incandescent or halogen lamps 230Vac | INDUTTIVO INDUCTIVE Trasformatore lamellare e toroidale Laminated and toroidal transformer 230/12Vac | Alimentatore elettronico con lampade ad incandescenza o alogene Electronic driver with incandescent or halogen lamps 230/12Vac | Alimentatore elettronico con lampade LED dimmerabili Electronic driver with dimmable LED lamps 230/12Vac | Alimentatore elettronico dimmerabile con uscita in CC/CV per LED Dimmable electronic driver with CC/CV output for LED | Lampade fluorescenti compatte dimmerabili CFL Dimmable compact fluorescent lamps CFL 230Vac | Lampade LED dimmerabili Dimmable LED lamps 230Vac | Moduli LED dimmerabili Dimmable LED modules Seoul ACRICH 230Vac | Strip LED dimmerabili Dimmable Strip LED 230Vac | Peso Weight (g) |
|---|---|---|---|---|---|---|---|---|---|---|---|
| SR-2303SAC-HP | PUSH \| DALI | 400W | - | 200W | 200W | 200W | 200W | 200W | 400W | 400W | 40 |

CE | IP20 | ta MAX 75°C | 400 WATT | AC 230V

# Varialuce universale comandabile con segnale DALI
Universal dimmer controlled by DALI signal

DALI

NEW

*con funzione manuale di indirizzamento canali DALI* | *with manualDALIchanneladdressingfunction*

## General Characteristics

Plastic case
Device for indipendent mounting
Electric class protection II
Protection degree IP20

## Caratteristiche Costruttive

Contenitore plastico
Dispositivo ad uso indipendente
Classe elettrica di protezione II
Grado di protezione IP20

## Technical Features

Input voltage range 110-240Vac
Input frequency 50÷60Hz
**2-channel dimmer with Phase-cut output (IGBT)**
**Dimming control through:**
**- DALI signal**
**With manual DALI channel addressing function**
**(via push-buttons and display)**
DALI consumption 2mA
Manageable power (see table)
Protection against overtemperature (OTP)
Operating ambient temperature Ta -20°C ÷ +50°C
Max case temperature on Tc 75°C

## Caratteristiche Tecniche

Tensione di ingresso 110-240Vac
Frequenza di ingresso 50÷60Hz
**Dimmer a 2 canali con uscita a Taglio di Fase (IGBT)**
**Comando di dimmerazione tramite:**
**- segnale DALI**
**Con funzione manuale di indirizzamento canali DALI**
**(tramite pulsanti e display)**
Consumo DALI 2mA
Potenza gestibile (vedi tabella)
Protezione alla sovratemperatura (OTP)
Temperatura ambiente di funzionamento Ta -20°C ÷ +50°C
Temperatura massima sul punto Tc 75°C

## Reference Standards

EN 62386-101
EN 62386-102
EN 62386-207

## Norme di Riferimento

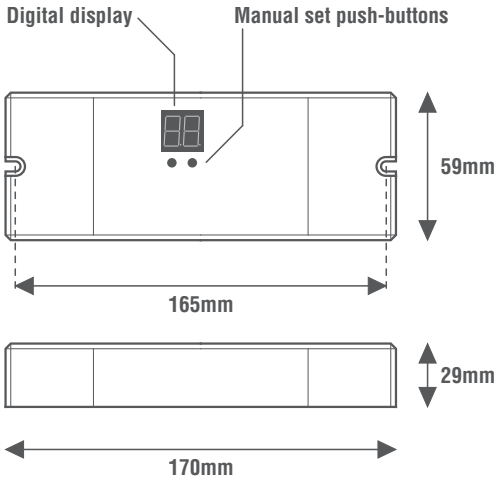

## Wiring diagrams

## Schema elettrico

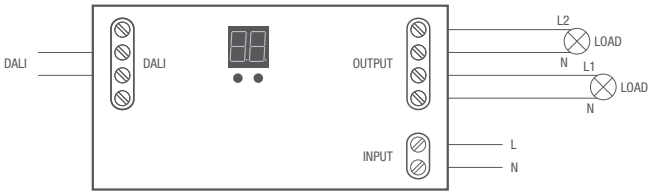


DISPLAY | OUT IGBT | DALI DT6 | DIM DALI

**Dimmerazione a Taglio di Fase discendente (a fine fase) IGBT Trailing-Edge**
Descending Phase Cutting dimming (at the end of the phase) IGBT Trailing-Edge

| CODICE CODE | Comando Command | RESISTIVO RESISTIVE Lampade ad incandescenza o alogene Incandescent or halogen lamps 230Vac | INDUTTIVO INDUCTIVE Trasformatore lamellare e toroidale Laminated and toroidal transformer 230/12Vac | Alimentatore elettronico con lampade ad incandescenza o alogene Electronic driver with incandescent or halogen lamps 230/12Vac | Alimentatore elettronico con lampade LED dimmerabili Electronic driver with dimmable LED lamps 230/12Vac | Alimentatore elettronico dimmerabile con uscita in CC/CV per LED Dimmable electronic driver with CC/CV output for LED | Lampade fluorescenti compatte dimmerabili CFL Dimmable compact fluorescent lamps CFL 230Vac | Lampade LED dimmerabili Dimmable LED lamps 230Vac | Moduli LED dimmerabili Dimmable LED modules Seoul ACRICH 230Vac | Strip LED dimmerabili Dimmable Strip LED 230Vac | Peso Weight (g) |
|---|---|---|---|---|---|---|---|---|---|---|---|
| SR-2303AC | DALI | 2x288W | - | 2x144W | 2x144W | 2x144W | 2x144W | 2x144W | 2x288W | 2x288W | 180 |

CE | IP20 | ta MAX 75°C | 288 WATT | AC 230V | 65mm

# Varialuci universali comandabili con pulsante (4 fili)
Universal dimmers controlled by push-button (4 wires)

PUSH

NEW

*con funzione DIMMER e TIMER LUCE SCALE | with DIMMERandTIMINGSTAIRCASEfunction*

## General Characteristics

DIN rail plastic case (1 module)
Electric class protection II
Protection degree IP20
4 wires system

## Caratteristiche Costruttive

Contenitore plastico a barra DIN (1 modulo)
Classe elettrica di protezione II
Grado di protezione IP20
Sistema a 4 fili

## Technical Features

Input voltage range 230Vac
Input frequency 50Hz
**Single channel dimmer with Phase-cut output (IGBT)**
**Staircase light with gradual or instantaneous switch-off (with notice)**
**"Cleaning Stairs" function**
**Dimming control through:**
**- push-button (PUSH 230Vac)**
Manageable power (see table)
«LEVEL MEMORY» function (switchable)
«STATE MEMORY» function (switchable)
Calibration of the minimum brightness by push-button
«ZERO CROSSING» function
Self-consumption <0,5W
Thermal limiting load (NTC)
Overload protection (OLP)
Short circuit protection (SCP) (with internal fuse)
Operating ambient temperature Ta -5°C ÷ +35°C

## Caratteristiche Tecniche

Tensione di ingresso 230Vac
Frequenza di ingresso 50Hz
**Dimmer monocanale con uscita a Taglio di Fase (IGBT)**
**Luce scale a spegnimento graduale o istantaneo (con preavviso)**
**Funzione «Pulizia Scale»**
**Comando di dimmerazione tramite:**
**- pulsante (PUSH 230Vac)**
Potenza gestibile (vedi tabella)
Funzione «MEMORIA DI LIVELLO» (disattivabile)
Funzione «MEMORIA DI STATO» (disattivabile)
Taratura del livello minimo di luminosità tramite pulsante
Funzione «ZERO CROSSING»
Autoconsumo <0,5W
Limitazione termica del carico (NTC)
Protezione al sovraccarico (OLP)
Protezione al corto circuito (SCP) (con fusibile interno)
Temperatura ambiente di funzionamento Ta -5°C ÷ +35°C

## Reference Standards

EN 60669-1
EN 60669-2-1

## Norme di Riferimento

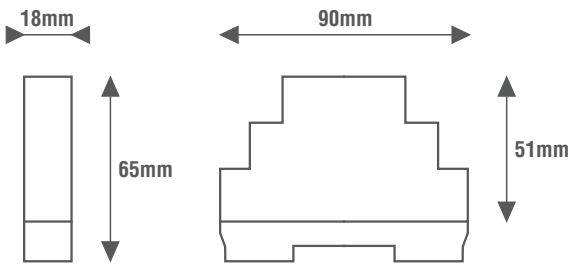


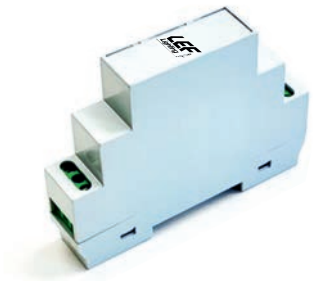

## Wiring diagrams

## Schema elettrico

**Collegamento del Pulsante sul NEUTRO**
Push-button connection on the NEUTRAL

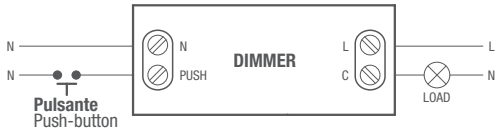


**Collegamento del Pulsante sulla FASE**
Push-button connection on the LINE

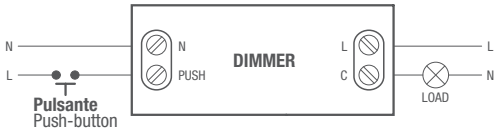


DIM PUSH 230Vac | OUT IGBT

**Dimmerazione a Taglio di Fase discendente (a fine fase) IGBT Trailing-Edge**
Descending Phase Cutting dimming (at the end of the phase) IGBT Trailing-Edge

| CODICE CODE | Funzione Function | Comando Command | RESISTIVO RESISTIVE Lampade ad incandescenza o alogene Incandescent or halogen lamps 230Vac | INDUTTIVO INDUCTIVE Trasformatore lamellare Laminated transformer 230/12Vac | INDUTTIVO INDUCTIVE Trasformatore toroidale Toroidal transformer 230/12Vac | Alimentatore elettronico con lampade ad incandescenza o alogene Electronic driver with incandescent or halogen lamps 230/12Vac | Alimentatore elettronico per LED Electronic driver for LED | Lampade LED LED lamps 230Vac | Moduli LED LED modules Seoul ACRICH 230Vac | Strip LED Strip LED 230Vac | Peso Weight (g) |
|---|---|---|---|---|---|---|---|---|---|---|---|
| DRU7636DIN | DIMMER | PUSH | 10-250W | - | 10-200VA | 10-200W | 10-200W | 2-200W | 10-200W | 2-200W | 55 |
| DRU7636DINT | DIMMER \| TIMER | PUSH | 10-250W | - | 10-200VA | 10-200W | 10-200W | 2-200W | 10-200W | 2-200W | 55 |

CE | ta MAX 35°C | 250 WATT | AC 230V | DIN 1

**Varialuce universale comandabile con pulsante e segnale 0/1-10V**
Universal dimmer controlled by push-button and 0/1-10V signal control control

**PUSH**
**0-10V | 1-10V**

NEW

## General Characteristics

DIN rail plastic case (4 modules)
Electric class protection II
Protection degree IP20
4 wires system

## Caratteristiche Costruttive

Contenitore plastico a barra DIN (4 moduli)
Classe elettrica di protezione II
Grado di protezione IP20
Sistema a 4 fili

## Technical Features

Input voltage range 230Vac
Input frequency 50Hz
**Single channel dimmer with Phase-cut output (IGBT)**
**Dimming control through:**
**- push-button (PUSH 230Vac)**
**- 0-10V signal (active or passive)**
**- 1-10V signal (active or passive)**
Manageable power (see table)
«LEVEL MEMORY» function (excludable)
«STATE MEMORY» function (at 0%, light OFF after black-out)
Calibration of the minimum brightness by push-button
Thermal limiting load (NTC)
Overload protection (OLP)
Short circuit protection (SCP) (with internal fuse)
Operating ambient temperature Ta -5°C ÷ +35°C

## Caratteristiche Tecniche

Tensione di ingresso 230Vac
Frequenza di ingresso 50Hz
**Dimmer monocanale con uscita a Taglio di Fase (IGBT)**
**Comando di dimmerazione tramite:**
**- pulsante (PUSH 230Vac)**
**- segnale 0-10V (attivo o passivo)**
**- segnale 1-10V (attivo o passivo)**
Potenza gestibile (vedi tabella)
Funzione «MEMORIA DI LIVELLO» (escludibile)
Funzione «MEMORIA DI STATO» (a 0%, luce spenta dopo black-out)
Taratura del livello minimo di luminosità tramite pulsante
Limitazione termica del carico (NTC)
Protezione al sovraccarico (OLP)
Protezione al corto circuito (SCP) (con fusibile interno)
Temperatura ambiente di funzionamento Ta -5°C ÷ +35°C

## Reference Standards

EN 60669-1
EN 60669-2-1

## Norme di Riferimento

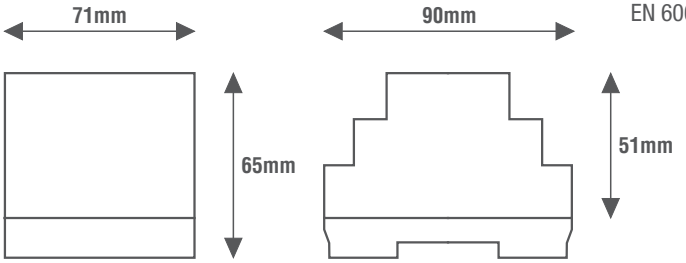

## Wiring diagrams

## Schema elettrico

**Collegamento del Pulsante sulla FASE**
Push-button connection on the LINE

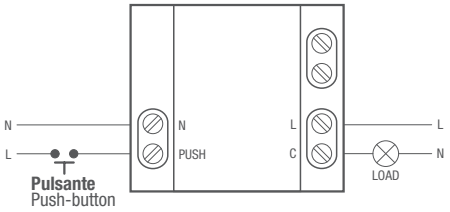


**Collegamento con segnale 0/1-10V**
Connection with 0/1-10V signal

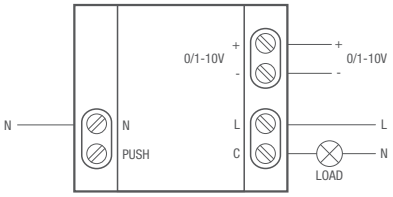


**Dimmerazione a Taglio di Fase discendente (a fine fase) IGBT Trailing-Edge**
Descending Phase Cutting dimming (at the end of the phase) IGBT Trailing-Edge

| CODICE CODE | Funzione Function | Comando Command | RESISTIVO RESISTIVE Lampade ad incandescenza o alogene Incandescent or halogen lamps 230Vac | INDUTTIVO INDUCTIVE Trasformatore lamellare Laminated transformer 230/12Vac | INDUTTIVO INDUCTIVE Trasformatore toroidale Toroidal transformer 230/12Vac | Alimentatore elettronico con lampade ad incandescenza o alogene Electronic driver with incandescent or halogen lamps 230/12Vac | Alimentatore elettronico per LED Electronic driver for LED | Lampade LED LED lamps 230Vac | Moduli LED LED modules Seoul ACRICH 230Vac | Strip LED Strip LED 230Vac | Peso Weight (g) |
|---|---|---|---|---|---|---|---|---|---|---|---|
| LE010TF50DIN | DIMMER | PUSH \| 0/1-10V | 10-500W | - | 10-500VA | 10-500W | 10-500W | 2-500W | 10-500W | 2-500W | 220 |

0/1-10V Active Passive | DIM 1-10V | DIM 0-10V | DIM PUSH 230Vac | OUT PWM | OUT IGBT

CE | ta MAX 35°C | 500 WATT | AC 230V | DIN 4

**Varialuci universali comandabili con pulsante e segnale DALI**
Universal dimmers controlled by push-button and DALI signal control

PUSH | DALI

NEW

## General Characteristics

DIN rail plastic case (6 modules)
Electric class protection II
Protection degree IP20
5 wires system

## Caratteristiche Costruttive

Contenitore plastico a barra DIN (6 moduli)
Classe elettrica di protezione II
Grado di protezione IP20
Sistema a 5 fili

## Technical Features

Input voltage range 230Vac
Input frequency 50Hz
**Single channel dimmer with Phase-cut output (MOSFET)**
**Dimming control through:**
**- push-button (PUSH 230Vac)**
**- DALI signal**
Manageable power (see table)
«LEVEL MEMORY» function
«STATE MEMORY» function (at 0%, light OFF after black-out)
Calibration of the minimum brightness by push-button
Open circuit Protection (OCP)
Short circuit protection (SCP)
Protection against overvoltage (OVP) (with internal fuse)
Operating ambient temperature Ta -20°C ÷ +50°C

## Caratteristiche Tecniche

Tensione di ingresso 230Vac
Frequenza di ingresso 50Hz
**Dimmer monocanale a Taglio di Fase (MOSFET)**
**Comando di dimmerazione tramite:**
**- pulsante (PUSH 230Vac)**
**- segnale DALI**
Potenza gestibile (vedi tabella)
Funzione «MEMORIA DI LIVELLO»
Funzione «MEMORIA DI STATO» (a 0%, luce spenta dopo black-out)
Taratura del livello minimo di luminosità tramite pulsante
Protezione al circuito aperto (OCP)
Protezione al corto circuito (SCP)
Protezione alle sovratensioni (OVP) (con fusibile interno)
Temperatura ambiente di funzionamento Ta -20°C ÷ +50°C

## Reference Standards

EN 55015
EN 61000-3-2
EN 61000-3-3
EN 61347-1
EN 61347-2-13
EN 61547
EN 62384
EN 62386-205

## Norme di Riferimento

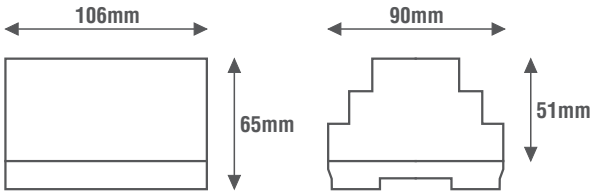

## Wiring diagrams

## Schema elettrico

**Collegamento del Pulsante sulla FASE**
Push-button connection on the LINE

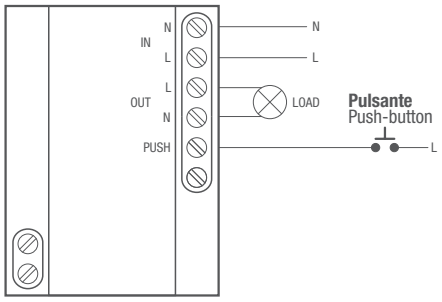


**Collegamento con segnale DALI**
Connection with DALI signal

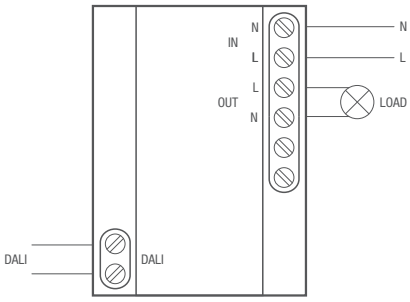


**Dimmerazione a Taglio di Fase discendente (a fine fase) MOSFET Trailing-Edge**
Descending Phase Cutting dimming (at the end of the phase) MOSFET Trailing-Edge

DALI DT4 | DIM DALI | DIM PUSH 230Vac | MOSFET

| CODICE CODE | Comando Command | RESISTIVO RESISTIVE Lampade ad incandescenza o alogene Incandescent or halogen lamps 230Vac | INDUTTIVO INDUCTIVE Trasformatore lamellare Laminated transformer 230/12Vac | INDUTTIVO INDUCTIVE Trasformatore toroidale Toroidal transformer 230/12Vac | Alimentatore elettronico con lampade ad incandescenza o alogene Electronic driver with incandescent or halogen lamps 230/12Vac | Alimentatore elettronico per LED Electronic driver for LED | Lampade LED LED lamps 230Vac | Moduli LED LED modules Seoul ACRICH 230Vac | Strip LED Strip LED 230Vac | Peso Weight (g) |
|---|---|---|---|---|---|---|---|---|---|---|
| LEDALITF45DIN | PUSH \| DALI | 450W | - | - | 450W | 450W | 450W | 450W | 450W | 330 |
| LEDALITF90DIN | | 900W | - | - | 900W | 900W | 900W | 900W | 900W | 380 |

CE | ta MAX 50°C | 900 WATT | AC 230V | DIN 6

# Varialuce universale comandabile con pulsante o segnale DALI
Universal dimmer controlled by push-button or DALI signal

PUSH | DALI

NEW

*con funzione manuale di indirizzamento canali DALI* | *with manual DALI channel addressing function*

## General Characteristics

DIN rail plastic case (8 modules)
Device not for indipendent mounting
Electric class protection II
Protection degree IP20

## Caratteristiche Costruttive

Contenitore plastico a barra DIN (8 moduli)
Dispositivo non per uso indipendente
Classe elettrica di protezione II
Grado di protezione IP20

## Technical Features

Input voltage range 110-240Vac
Input frequency 50÷60Hz
**4-channel dimmer with Phase-cut output (IGBT)**
**Dimming control through:**
**- push-button (PUSH 230Vac)**
**- DALI signal**
**With manual DALI channel addressing function**
**(via push-buttons and display)**
DALI consumption 2mA
Manageable power (see table)
Calibration of the minimum brightness by push-button
Short circuit protection (SCP)
Operating ambient temperature Ta -20°C ÷ +50°C
Max case temperature on Tc 75°C

## Caratteristiche Tecniche

Tensione di ingresso 110-240Vac
Frequenza di ingresso 50÷60Hz
**Dimmer a 4 canali con uscita a Taglio di Fase (IGBT)**
**Comando di dimmerazione tramite:**
**- pulsante (PUSH 230Vac)**
**- segnale DALI**
**Con funzione manuale di indirizzamento canali DALI**
**(tramite pulsanti e display)**
Consumo DALI 2mA
Potenza gestibile (vedi tabella)
Taratura del livello minimo di luminosità tramite pulsante
Protezione al cortocircuito (SCP)
Temperatura ambiente di funzionamento Ta -20°C ÷ +50°C
Temperatura massima sul punto Tc 75°C

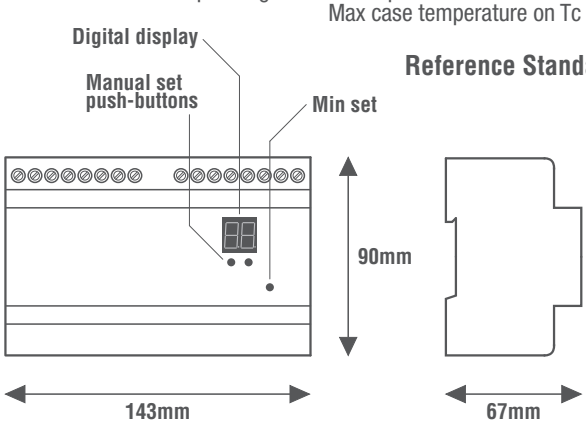


## Reference Standards

EN 62386-101
EN 62386-102
EN 62386-207

## Norme di Riferimento

## Wiring diagrams

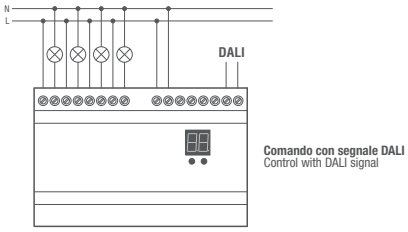


## Schema elettrico

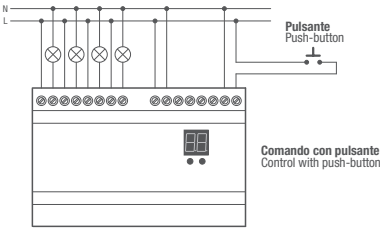


DALI 2 | DISPLAY
DALI DT6 | DIM DALI
DIM PUSH 230Vac | OUT IGBT

**Dimmerazione a Taglio di Fase discendente (a fine fase) IGBT Trailing-Edge**
Descending Phase Cutting dimming (at the end of the phase) IGBT Trailing-Edge

| CODICE CODE | Comando Command | RESISTIVO RESISTIVE Lampade ad incandescenza o alogene Incandescent or halogen lamps 230Vac | INDUTTIVO INDUCTIVE Trasformatore lamellare e toroidale Laminated and toroidal transformer 230/12Vac | Alimentatore elettronico con lampade ad incandescenza o alogene Electronic driver with incandescent or halogen lamps 230/12Vac | Alimentatore elettronico con lampade LED dimmerabili Electronic driver with dimmable LED lamps 230/12Vac | Alimentatore elettronico dimmerabile con uscita in CC/CV per LED Dimmable electronic driver with CC/CV output for LED | Lampade LED dimmerabili Dimmable LED lamps 230Vac | Moduli LED dimmerabili Dimmable LED modules Seoul ACRICH 230Vac | Strip LED dimmerabili Dimmable Strip LED 230Vac | Peso Weight (g) |
|---|---|---|---|---|---|---|---|---|---|---|
| SR-2303AC-4CHDIN | PUSH \| DALI | 1x800W | - | 1x400W | 1x400W | 1x400W | 1x400W | 1x800W | 1x800W | 500 |
| | | 2x600W | - | 2x300W | 2x300W | 2x300W | 2x300W | 2x600W | 2x600W | |
| | | 3x500W | - | 3x250W | 3x250W | 3x250W | 3x250W | 3x500W | 3x500W | |
| | | 4x400W | - | 4x200W | 4x200W | 4x200W | 4x200W | 4x400W | 4x400W | |

CE | IP20 | ta MAX 75°C | 800 WATT | AC 230V

# Dispositivo di soppressione corrente residua
Residual current suppression device

NEW

## General Characteristics

Plastic case
Completely sealed electronic board
Electric class protection II
Protection degree IP54
PVC cables length 100mm

## Caratteristiche Costruttive

Contenitore plastico
Scheda elettronica completamente resinata
Classe elettrica di protezione II
Grado di protezione IP54
Cavi PVC lunghezza 100mm

## Technical Features

Input voltage range 220-240Vac
Input frequency 50÷60Hz
Power dissipation 1,3W
**This device can be used to eliminate the residual brightness of the LED lamps after switching off the power supplies or dimmers**
**This device can be used to stabilize the brightness of the 230Vac LED strips (dimmable) connected to a dimmer**
Operating ambient temperature Ta -10°C ÷ +40°C
Maximum temperature at the Tc point 50°C

## Caratteristiche Tecniche

Tensione di ingresso 220-240Vac
Frequenza di ingresso 50÷60Hz
Potenza dissipata 1,3W
**Questo dispositivo puo' essere utilizzato per eliminare la luminosità residua delle lampade LED dopo lo spegnimento degli alimentatori o dei dimmer**
**Questo dispositivo puo' essere utilizzato per stabilizzare la luminosità delle strip LED a 230Vac (dimmerabili) collegate ad un dimmer**
Temperatura ambiente di funzionamento Ta -10°C ÷ +40°C
Temperatura massima sul punto Tc 50°C

## Reference Standards

## Norme di Riferimento

EN 60669-2-5

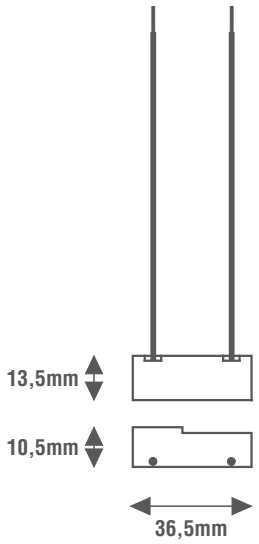

## Wiring diagrams

## Schema elettrico

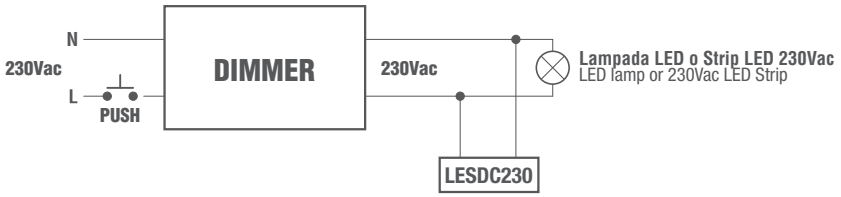


| CODICE CODE | Tensione di ingresso Input voltage (Vac) | Frequenza di rete Input frequency (Hz) | Potenza dissipata Dissipated power (W) | Funzione Function | Peso Weight (g) |
|---|---|---|---|---|---|
| LESDC230 | 220-240 | 50÷60 | 1,3 | SOPPRESSORE DI CORRENTE RESIDUA | 10 |

CE | IP54 | ta MAX 40°C | tc MAX 50°C | 1,3 WATT | AC 230V

# Relè passo-passo (bistabile) elettronico con comando a pulsante
Electronic (bistable) step relay with push-button control

PUSH

NEW

*con funzione **BISTABILE** | with BISTABLE function*

## General Characteristics

DIN rail plastic case (1 module)
Electric class protection II
Protection degree IP20
4 wires system

## Caratteristiche Costruttive

Contenitore plastico a barra DIN (1 modulo)
Classe elettrica di protezione II
Grado di protezione IP20
Sistema a 4 fili

## Technical Features

Input voltage range 230Vac
Input frequency 50Hz
**Silent electronic bistable step relay**
**Control thorough:**
**- push-button (PUSH 230Vac)**
Manageable power (see table)
«STATE MEMORY» function (open contact after black-out)
«ZERO CROSSING» function
Short circuit protection (SCP) (with internal fuse)
Self-consumption <0,5W
Operating ambient temperature Ta -5°C ÷ +35°C

## Caratteristiche Tecniche

Tensione di ingresso 230Vac
Frequenza di ingresso 50Hz
**Relè passo-passo bistabile elettronico silenzioso**
**Comando tramite:**
**- pulsante (PUSH 230Vac)**
Potenza gestibile (vedi tabella)
Funzione «MEMORIA DI STATO» (contatto aperto dopo black-out)
Funzione «ZERO CROSSING»
Protezione al cortocircuito (SCP) (con fusibile interno)
Autoconsumo <0,5W
Temperatura ambiente di funzionamento Ta -5°C ÷ +35°C

## Reference Standards

EN 60669-1
EN 60669-2-1

## Norme di Riferimento

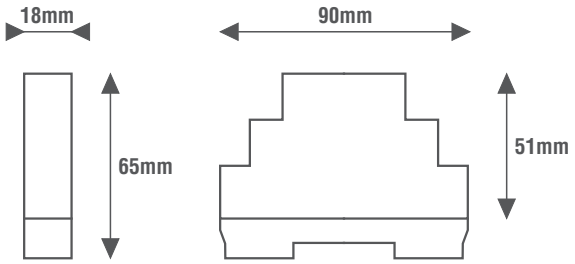


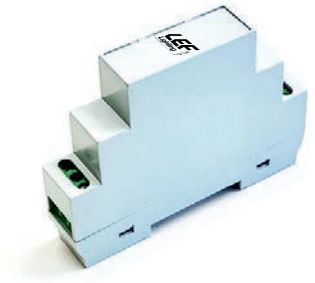

## Wiring diagrams

## Schema elettrico

**Collegamento del Pulsante sul NEUTRO**
Push-button connection on the NEUTRAL

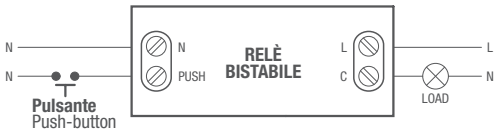


**Collegamento del Pulsante sulla FASE**
Push-button connection on the LINE

ON-OFF PUSH 230Vac | OUT BISTABILE | OUT RELÈ

| CODICE CODE | Funzione Function | Comando Command | RESISTIVO RESISTIVE Lampade ad incandescenza o alogene Incandescent or halogen lamps 230Vac | INDUTTIVO INDUCTIVE Trasformatore lamellare Laminated transformer 230/12Vac | INDUTTIVO INDUCTIVE Trasformatore toroidale Toroidal transformer 230/12Vac | Alimentatore elettronico con lampade ad incandescenza o alogene Electronic driver with incandescent or halogen lamps 230/12Vac | Alimentatore elettronico per LED Electronic driver for LED | Lampade fluorescenti compatte Compact fluorescent lamps 230Vac | Lampade LED LED lamps 230Vac | Moduli LED LED modules Seoul ACRICH 230Vac | Strip LED Strip LED 230Vac | Peso Weight (g) |
|---|---|---|---|---|---|---|---|---|---|---|---|---|
| RPS400DIN | RELÈ | PUSH | 10-400W | 10-300VA | 10-300VA | 10-300W | 10-300W | 10-300W | 4-300W | 15-300W | 4-300W | 55 |

CE | ta MAX 35°C | 400 WATT | AC 230V | DIN 1

# Relè elettronico con comando a segnale DALI
Electronic relay with DALI signal control

DALI

NEW

## General Characteristics

Plastic case
Device not for indipendent mounting
Electric class protection II
Protection degree IP20

## Caratteristiche Costruttive

Contenitore plastico
Dispositivo non per uso indipendente
Classe elettrica di protezione II
Grado di protezione IP20

## Technical Features

Input voltage range 110-240Vac
Input frequency 50÷60Hz
**Relay (max 4,3A@230Vac)**
**Control thorough:**
**- DALI signal**
DALI consumption <3mA
Device powered by the DALI BUS,
requires no additional power supply
Manageable power (see table)
Short circuit protection (SCP)
Operating ambient temperature Ta -20°C ÷ +50°C
Max case temperature on Tc 75°C

## Caratteristiche Tecniche

Tensione di ingresso 110-240Vac
Frequenza di ingresso 50÷60Hz
**Relè (max 4,3A@230Vac)**
**Comando tramite:**
**- segnale DALI**
Consumo DALI <3mA
Dispositivo alimentato dal BUS DALI,
non richiede alimentazione aggiuntiva
Potenza gestibile (vedi tabella)
Protezione al corto circuito (SCP)
Temperatura ambiente di funzionamento Ta -20°C ÷ +50°C
Temperatura massima sul punto Tc 75°C

## Reference Standards

EN 62386-101
EN 62386-102
EN 62386-207

## Norme di Riferimento

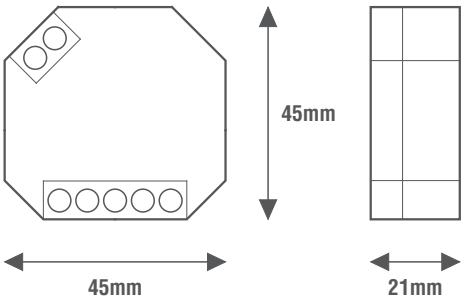

## Wiring diagrams

## Schema elettrico

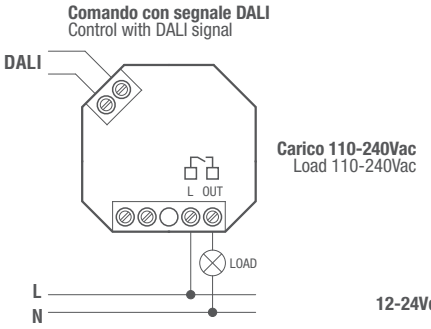


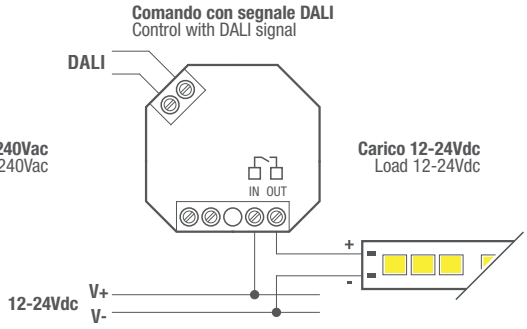


DALI DT6 | DALI | OUT RELÈ

| CODICE CODE | Funzione Function | Comando Command | RESISTIVO RESISTIVE Lampade ad incandescenza o alogene Incandescent or halogen lamps 230Vac | INDUTTIVO INDUCTIVE Trasformatore lamellare Laminated transformer 230/12Vac | INDUTTIVO INDUCTIVE Trasformatore toroidale Toroidal transformer 230/12Vac | Alimentatore elettronico con lampade ad incandescenza o alogene Electronic driver with incandescent or halogen lamps 230/12Vac | Alimentatore elettronico per LED Electronic driver for LED | Lampade fluorescenti compatte Compact fluorescent lamps 230Vac | Lampade LED LED lamps 230Vac | Moduli LED LED modules Seoul ACRICH 230Vac | Strip LED Strip LED 230Vac | Peso Weight (g) |
|---|---|---|---|---|---|---|---|---|---|---|---|---|
| SR-2701S | RELÈ | DALI | 1000W | 300W | 300W | 300W | 300W | 300W | 300W | 1000W | 1000W | 15 |

ta MAX 50°C | 1000 WATT

# Relè elettronico con comando a segnale DALI
Electronic relay with DALI signal control

DALI

NEW

*con funzione manuale di indirizzamento canale DALI* | *with manualDALIchanneladdressingfunction*

## General Characteristics

Plastic case
Device for indipendent mounting
Electric class protection II
Protection degree IP20

## Caratteristiche Costruttive

Contenitore plastico
Dispositivo ad uso indipendente
Classe elettrica di protezione II
Grado di protezione IP20

## Technical Features

Input voltage range 110-240Vac
Input frequency 50÷60Hz
**Relay (max 5A@230Vac)**
**Control thorough:**
**- DALI signal**
**With manual DALI channel addressing function**
**(via push-buttons and display)**
DALI consumption <3mA
Manageable power (see table
Short circuit protection (SCP)
Operating ambient temperature Ta -20°C ÷ +50°C
Max case temperature on Tc 75°C

## Caratteristiche Tecniche

Tensione di ingresso 110-240Vac
Frequenza di ingresso 50÷60Hz
**Relè (max 5A@230Vac)**
**Comando tramite:**
**- segnale DALI**
**Con funzione manuale di indirizzamento canale DALI**
**(tramite pulsanti e display)**
Consumo DALI <3mA
Potenza gestibile (vedi tabella)
Protezione al corto circuito (SCP)
Temperatura ambiente di funzionamento Ta -20°C ÷ +50°C
Temperatura massima sul punto Tc 75°C

## Reference Standards

EN 55015
EN 61000-3-2
EN 61000-3-3
EN 61347-1
EN 61347-2-13
EN 61547
EN 62386-101
EN 62386-102
EN 62386-207

## Norme di Riferimento

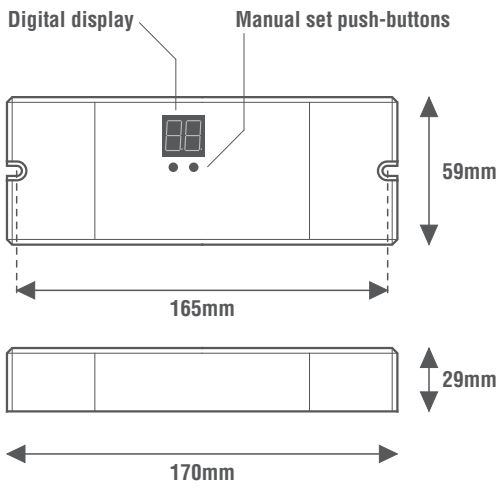

## Wiring diagrams

## Schema elettrico

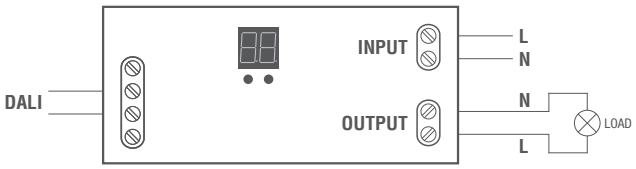


DISPLAY | DALI DT6 | DALI | OUT RELÈ

| CODICE CODE | Funzione Function | Comando Command | RESISTIVO RESISTIVE Lampade ad incandescenza o alogene Incandescent or halogen lamps 230Vac | INDUTTIVO INDUCTIVE Trasformatore lamellare Laminated transformer 230/12Vac | INDUTTIVO INDUCTIVE Trasformatore toroidale Toroidal transformer 230/12Vac | Alimentatore elettronico con lampade ad incandescenza o alogene Electronic driver with incandescent or halogen lamps 230/12Vac | Alimentatore elettronico per LED Electronic driver with CC/CV output for LED | Lampade fluorescenti compatte Compact fluorescent lamps 230Vac | Lampade LED LED lamps 230Vac | Moduli LED LED modules Seoul ACRICH 230Vac | Strip LED Strip LED 230Vac | Peso Weight (g) |
|---|---|---|---|---|---|---|---|---|---|---|---|---|
| SR-2701B | RELÈ | DALI | 1150W | 500W | 500W | 500W | 500W | 500W | 500W | 1150W | 1150W | 110 |

CE | ta MAX 50°C | 1150 WATT | AC 230V | 65mm

NEW

**Trasformatori elettronici dimmerabili a Taglio di Fase per lampade alogene e LED 12Vac**
Phase-cut dimmable electronic transformers for halogen and LED lamps 12Vac

Pag.

MAXDLED60HP 51

www.leflighting.it

**Trasformatore elettronico dimmerabile a Taglio di Fase per lampade alogene e LED 12Vac**
Phase-cut dimmable electronic transformer for halogen and LED lamps 12Vac

**TF**

**HIGH PERFORMANCE**

**NEW**

This product, characterized by written «HIGH PERFORMANCE», has a new Low Frequency technology (24KHz) to decrease the heat losses in the bulbs and to ensure **better compatibility with a wider range of LED lamps**

Questo prodotto, caratterizzato dalla scritta «HIGH PERFORMANCE» dispone di una nuova tecnologia a Bassa Frequenza (24KHz), che permette di diminuire le perdite di calore nei componenti interni delle lampadine LED. **Questo alimentatore assicura una migliore compatibilità di funzionamento con una più ampia gamma di lampadine LED**

## General Characteristics

Plastic case
Driver for indipendent mounting
Electric class protection II
Protection degree IP20

## Caratteristiche Costruttive

Contenitore plastico
Alimentatore ad uso indipendente
Classe elettrica di protezione II
Grado di protezione IP20

## Technical Features

Input voltage range 220-240Vac
Input frequency 50÷60Hz
**Voltage output 12Vac**
**Output frequency 24KHz**
**Phase-cut dimmable:**
**- IGBT Trailing-Edge**
Energy Efficiency (EE) 93%
Protection against overvoltage (OVP)
Short circuit protection (SCP)
Power factor correction (PFC) λ ≥ 0,95
Operating ambient temperature Ta- 10°C ÷ +40°C
Max case temperature on Tc 70°C

## Caratteristiche Tecniche

Tensione di ingresso 220-240Vac
Frequenza di ingresso 50÷60Hz
**Tensione di uscita 12Vac**
**Frequenza di uscita 24KHz**
**Dimmerabile a Taglio di Fase con modalità:**
**-IGBT Trailing-Edge**
Efficienza Energetica (EE) 93%
Protezione contro le sovratensioni (OVP)
Protezione al cortocircuito (SCP)
Fattore di potenza (PFC) λ ≥ 0,95
Temperatura ambiente di funzionamento Ta -10°C ÷ +40°C
Temperatura massima sul punto Tc 75°C

## Reference Standards

EN 50581
EN 55015
EN 61000-3-2
EN 61347-1
EN 61347-3-3
EN 61547
EN 62321
EN 62474

## Norme di Riferimento

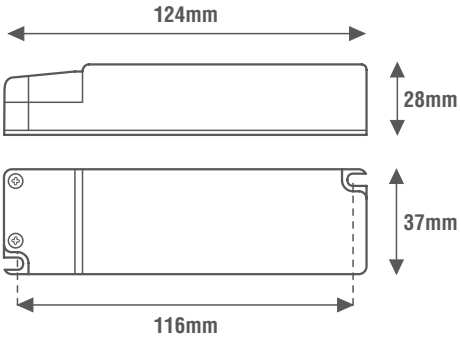

**Compatibile con la maggior parte delle lampade LED 12Vac 50-60Hz (info: Ufficio Tecnico LEF Lighting)**

Compatible with most of 12Vac 50-60Hz LED lamps (info: LEF Lighting Technical Office)

## Wiring diagrams

## Schema elettrico

**Le lampade a LED collegabili devono ammettere una alimentazione a 12Vac in alta frequenza (HF) oppure una indicazione di funzionamento con trasformatore elettronico**

Connectable LED lamps must admit a 12Vac power supply in high frequency (HF) or one operating indication with electronic transformer

**Nuova tecnologia a Bassa Frequenza (24KHz) per diminuire le perdite di calore nelle lampadine e per assicurare una migliore compatibilità con una più ampia gamma di lampade a LED**

New Low Frequency technology (24KHz) to decrease the heat losses in the bulbs and to ensure better compatibility with a wider range of LED lamps

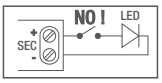


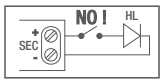


**Alimentatore non idoneo per il funzionamento a vuoto**
Power supply not suitable for no-load operation

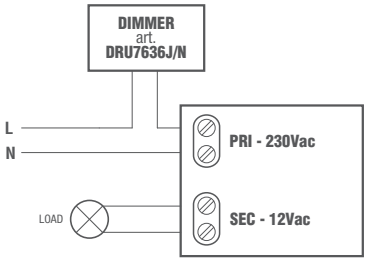


**Dimmerabile a Taglio di Fase discendente (a fine fase) IGBT Trailing Edge**
Descending Phase-cut dimmable (at the end of the phase) IGBT Trailing Edge

| CODICE CODE | Tensione di ingresso Input voltage (Vac) | Frequenza di rete Input frequency (Hz) | Potenza di uscita Output power (W) | Tensione di uscita Output voltage (Vac) | Frequenza di uscita Output voltage (Khz) | PFC )λ( | Peso Weight (g) |
|---|---|---|---|---|---|---|---|
| **MAXDLED60HP** | 220-240 | 50÷60 | **1-60** | **12** | **24** | 0,95 | 120 |

# Simboli
Symbols

**Marcatura CE**
CE Marking

**Marchio ENEC**
ENEC mark

**Prodotto da smaltire in modo differenziato dai rifiuti urbani**
Product to be disposed of separately from municipal waste

RoHS
**Prodotti conformi alla Direttiva 2011/65/UE dell'Unione Europea sulla restrizione dell'uso di determinate sostanze pericolose nelle apparecchiature elettriche ed elettroniche**
Products in accordance to EU Directive 2011/65 / EU on the restriction of use of certain hazardous substances in electrical and electronic equipment

SELV
**Sistema a bassissima tensione di sicurezza**
Safety extra low voltage system

SELV equiv.
**Sistema con grado di sicurezza equivalente a SELV**
System with safety degree equivalent to SELV

**Classe I di isolamento. Apparecchio con messa a terra di protezione**
Insulation class I. Appliance with protective earth

**Classe II di isolamento. Apparecchio dotato di doppio isolamento o isolamento rinforzato**
Insulation class II. Appliance with double insulation or reinforced insulation

III
**Classe III di isolamento. Non sono presenti tensioni superiori alla bassissima tensione di sicurezza SELV**
Insulation class II. There are no voltages higher than SELV (Safety Extra-Low Voltage)

**Trasformatore indipendente per installazioni a vista senza altri rivestimenti di protezione**
Indipendent transformer for installation at sight without any additional protective cover

**Trasformatore di sicurezza resistente al cortocircuito**
Short circuit proof safety isolating transformers

M M
**Trasformatore idoneo per installazioni su mobili**
Transformer suitable for installation on furniture

F
**Trasformatore idoneo per installazioni su superfici normalmente infiammabili**
Transformer suitable for installation on regulary flammable surfaces

100
**Unità protetta termicamente alla temperatura di 100°C**
Thermally protected unit at temperature of 100°C

110
**Unità protetta termicamente alla temperatura di 110°C**
Thermally protected unit at temperature of 110°C

PFC λ≥XX
**Fattore di potenza**
Power Factor

ta MAX XX°C
**Temperatura ambiente di funzionamento massima**
Maximum operative ambient temperature

tc MAX XX°C
**Temperatura massima raggiungibile sull'involucro dell'alimentatore**
Maximum temperature reached on the box driver

XX WATT
**Potenza massima in uscita**
Power max output

XXmm
**Diametro minimo del foro per il passaggio dell'alimentatore**
Minimum diameter of the hole for the passage of the power supply

DIN X
**Alimentatore o dispositivo con contenitore a barra DIN con larghezza X moduli**
Device or driver with DIN rail case with X modules width

**Dispositivo di trasmissione o ricezione alla frequenza radio di 433,92Mhz**
Transmitter or receiver device at 433,92MHz radio frequency

**Dispositivo controllabile da tablet o smartphone con tecnologia Bluetooth (LEF Lighting App)**
Controllable device from tablet or smartphone with Bluetooth technology (LEF Lighting App)

IP20
**Grado di protezione IP20**
IP20 protection degree

IP40
**Grado di protezione IP40**
IP40 protection degree

**Apparecchiatura da installare solo in interni**
Equipment only for indoor installation

IP65
**Grado di protezione IP65**
IP65 protection degree

IP67
**Grado di protezione IP67**
IP67 protection degree

**Apparecchiatura da installare all'esterno**
Equipment for outdoor installation

CV
**Alimentatore con uscita a tensione costante**
Driver with constant voltage output

CC
**Alimentatore con uscita a corrente costante**
Driver with constant current output

CC CV
**Alimentatore con uscita a corrente costante e tensione costante**
Driver with constant current and constant voltage output

AC 230V
**Alimentatore o trasformatore con uscita in tensione alternata a 230V**
Driver or transformer with output alternated voltage 230V

AC 12V
**Alimentatore o trasformatore con uscita in tensione alternata a 12V**
Driver or transformer with output alternated voltage 12V

AC 24V
**Alimentatore o trasformatore con uscita in tensione alternata a 24V**
Driver or transformer with output alternated voltage 24V

DC 12V
**Alimentatore con uscita a tensione costante a 12V**
Driver with constant voltage output 12V
**Dispositivo con ingresso a tensione costante a 12V**
Device with constant voltage input at 12V

DC 24V
**Alimentatore con uscita a tensione costante a 24V**
Driver with constant voltage output 24V
**Dispositivo con ingresso a tensione costante a 24V**
Device with constant voltage input at 24V

DC 48V
**Alimentatore con uscita a tensione costante a 48V**
Driver with constant voltage output 48V
**Dispositivo con ingresso a tensione costante a 48V**
Device with constant voltage input at 48V

DC 12V DC 24V
**Alimentatore con uscita a tensione costante a 12V oppure a 24V**
Driver with constant voltage output 12V or 24V
**Dispositivo con ingresso a tensione costante a 12V oppure a 24V**
Device with constant voltage input at 12V or 24V

DC 12V DC 24V
**Alimentatore con uscita a tensione costante a 24V oppure a 48V**
Driver with constant voltage output 24V or 48V
**Dispositivo con ingresso a tensione costante a 24V oppure a 48V**
Device with constant voltage input at 24V or 48V

DC 12V DC 24V DC 36V
**Alimentatore con uscita a tensione costante a 12V oppure a 24V oppure a 36V**
Driver with constant voltage output 12V or 24V or 36V
**Dispositivo con ingresso a tensione costante a 12V oppure a 24V oppure a 36V**
Device with constant voltage input at 12V or 24V or 36V

DC 12V DC 24V DC 48V
**Alimentatore con uscita a tensione costante a 12V oppure a 24V oppure a 48V**
Driver with constant voltage output 12V or 24V or 48V
**Dispositivo con ingresso a tensione costante a 12V oppure a 24V oppure a 48V**
Device with constant voltage input at 12V or 24V or 48V

NEW
**Nuovo Prodotto**
New product

**Prodotto in esaurimento**
Product exhaustion

# Simboli
Symbols

| | |
|---|---|
| DIM | **Dispositivo dimmerabile**<br>Dimmable Device |
| DIM PWM | **Dispositivo regolabile con tensione in ingresso odulata in PWM**<br>Device adjustable through with input voltage PWM modulated |
| DIM TRIAC | **Dispositivo regolabile con dimmer a taglio di fase TRIAC**<br>Device adjustable through phase-cutting dimmer TRIAC |
| DIM IGBT | **Dispositivo regolabile con dimmer a taglio di fase IGBT**<br>Device adjustable through phase-cutting dimmer IGBT |
| DIM TRIAC IGBT | **Dispositivo regolabile con dimmer a taglio di fase TRIAC e IGBT**<br>Device adjustable through phase-cutting dimmer TRIAC and IGBT |
| DALI | **Dispositivo di sistema DALI**<br>DALI system device |
| DIM DALI | **Dispositivo regolabile tramite segnale DALI**<br>Device adjustable through DALI signal |
| DIM 0-10V | **Dispositivo regolabile tramite segnale 0-10V**<br>Device adjustable through 0-10V signal |
| DIM 1-10V | **Dispositivo regolabile tramite segnale 1-10V**<br>Device adjustable through 1-10V signal |
| DIM DMX | **Dispositivo dimmerabile tramite segnale DMX**<br>Device dimmable through DMX signal |
| DIM DMX RDM | **Dispositivo dimmerabile tramite segnale DMX/RDM**<br>Device dimmable through DMX/RDM signal |
| DIM PUSH | **Dispositivo regolabile tramite pulsante sul prodotto**<br>Device adjustable by push-button on the product |
| DIM PUSH NO VOLTAGE | **Dispositivo regolabile tramite pulsante esterno senza tensione**<br>Device adjustable by external button without voltage |
| DIM PUSH 12-24Vdc | **Dispositivo regolabile tramite pulsante esterno con tensione 12Vdc oppure a 24Vdc**<br>Device adjustable by external push-button with 12Vdc or 24Vdc voltage |
| DIM PUSH 24Vdc | **Dispositivo regolabile tramite pulsante esterno con tensione 24Vdc**<br>Device adjustable by external push-button with 24Vdc voltage |
| DIM PUSH 12-24-48Vdc | **Dispositivo regolabile tramite pulsante esterno con tensione 12Vdc oppure a 24Vdc oppure a 48Vdc**<br>Device adjustable by external push-button with 12Vdc or 24Vdc or 48Vdc voltage |
| DIM PUSH 230Vac | **Dispositivo regolabile tramite pulsante esterno con tensione 230Vac**<br>Device adjustable by external push-button with 230Vac voltage |
| DIM POT | **Dispositivo regolabile tramite potenziometro sul prodotto**<br>Device adjustable by potentiometer on the product |
| DIM POT XXKΩ | **Dispositivo regolabile tramite potenziometro esterno (XXKΩ)**<br>Device adjustable by external potentiometer (XXKΩ) |
| DIM BLE | **Dispositivo dimmerabile tramite segnale Bluetooth 4.0 (Bluetooth Low Energy) con LEF Lighting App. Tablet o Smartphone con sistema operativo Android (4.3 o superiore) oppure IOS (9.0 o superiore)**<br>Dimmable device with Bluetooth 4.0 (Bluetooth Low Energy) signal with LEF Lighting App. Tablet or Smartphone with Android OS (4.3 or higher) or IOS (9.0 or higher) |

| | |
|---|---|
| SYNCRO by CABLE | **Dispositivo sincronizzabile con altri dispositivi tramite cavo o cablaggio**<br>Synchronizable device with other devices by cable or wiring |
| max XX SLAVE | **Numero massimo di dispositivi sincronizzabili tramite cablaggio**<br>Maximum number of devices that can be synchronized via wiring |
| max XX DRIVER | **Numero massimo di alimentatori o interfacce sincronizzabili tramite cablaggio**<br>Maximum number of drivers or interfaces that can be synchronized via wiring |
| DIP SWITCH | **Dispositivo provvisto di micro-interruttori per la selezione di differenti correnti o tensioni di uscita**<br>Device equipped with dip-switches to select differents output settings |
| JUMPER | **Dispositivo provvisto di jumper per la selezione di differenti funzioni**<br>Device equipped with jumpers for selecting different functions |
| ROTARY SWITCH | **Dispositivo provvisto di commutatore rotativo per la selezione di differenti correnti o tensioni di uscita**<br>Device equipped with rotary switch to select differents output settings |
| ROTARY TRIMMER | **Dispositivo con selezione delle funzioni tramite trimmer rotativo**<br>Device with selection of functions by rotary trimmer |
| 0/1-10V Active Passive | **Dispositivo con selezione del segnale di dimmerazione 0-10V \| 1-10V attivo o passivo**<br>Device with selection of active or passive 0-10V \| 1-10V dimming signal |
| OUT IGBT | **Dispositivo con uscita a taglio di fase (IGBT)**<br>Phase cut output device (IGBT) |
| OUT TRIAC IGBT | **Dispositivo con uscita a taglio di fase (TRIAC e IGBT)**<br>Phase cut output device (TRIAC e IGBT) |
| OUT DALI | **Dispositivo con uscita di segnale DALI**<br>Device with Dali signal output |
| OUT 0-10V | **Dispositivo con uscita di segnale 0-10V**<br>Device with 0-10V signal output |
| OUT 1-10V | **Dispositivo con uscita di segnale 1-10V**<br>Device with 1-10V signal output |
| OUT PWM | **Dispositivo con uscita di segnale PWM**<br>Device with PWM signal output |
| OUT DMX 512 | **Dispositivo con uscita di segnale DMX512**<br>Device with DMX512 signal output |
| OUT HF 40KHz | **Dispositivo con uscita di tensione in alta frequenza (HF 40KHz)**<br>Device with high frequency voltage output (HF 40KHz) |
| OUT LF 50Hz | **Dispositivo con uscita di tensione in bassa frequenza (LF 50Hz)**<br>Device with low frequency voltage output (LF 50Hz) |
| ON-OFF PUSH | **Dispositivo con accensione e spegnimento tramite pulsante**<br>Device with switch ON-OFF by push-button |
| ON PUSH 230Vac | **Dispositivo con accensione tramite pulsante**<br>Device with switch ON by push-button |
| ON-OFF BLE | **Dispositivo con accensione e spegnimento tramite segnale Bluetooth 4.0 (Bluetooth Low Energy) con LEF Lighting App. Tablet o Smartphone con sistema operativo Android (4.3 o superiore) oppure IOS (9.0 o superiore)**<br>Device with switch ON-OFF by Bluetooth 4.0 (Bluetooth Low Energy) signal with LEF Lighting App. Tablet or Smartphone with Android OS (4.3 or higher) or IOS (9.0 or higher) |

| | |
|---|---|
| LED PANEL | **Dispositivo idoneo per pannelli LED con tensione 60-200Vdc**<br>Suitable device for LED panels with voltage 60-200Vdc |
| LED COB | **Dispositivo idoneo per LED COB (Chip On Board) con tensione 36-40Vdc**<br>Suitable device for LED COB (Chip On Board) with voltage 36-40Vdc |
| LED CV | **Dispositivo idoneo per LED a tensione costante (CV)**<br>Suitable device for constant voltage LED (CV) |
| LED CC | **Dispositivo idoneo per LED a corrente costante (CC)**<br>Suitable device for constant current LED (CC) |
| LED CV/CC | **Dispositivo idoneo per LED a tensione costante (CV) e corrente costante (CC)**<br>Suitable device for constant voltage (CV) and constant current LED (CC) |
| OUT RELÈ | **Dispositivo con uscita a relè**<br>Device with relay output |
| OUT MONO STABILE | **Dispositivo con uscita monostabile**<br>Device with monostable output |
| OUT BISTABILE | **Dispositivo con uscita bistabile**<br>Device with bistable output |
| MOSFET | **Dimmer con tecnologia a MOSFET**<br>Dimmer with MOSFET technology |
| DALI DT1 | **Dispositivi DALI Type 1 Lampade di emergenza**<br>DALI Type 1 devices Emergency lamps |
| DALI DT4 | **Dispositivi DALI Type 4 Lampade ad incandescenza**<br>DALI Type 4 devices Incandescent lamps |
| DALI DT5 | **Dispositivi DALI Type 5 Convertitori DALI/0-10V**<br>DALI Type 5 devices DALI/0-10V Converters |
| DALI DT6 | **Dispositivi DALI Type 6 Moduli LED**<br>DALI Type 6 devices LED modules |
| DALI 2 | **Dispositivo regolabile tramite segnale DALI 2**<br>Device adjustable through DALI 2 signal |
| DISPLAY | **Dispositivo provvisto di display per la selezione dei canali**<br>Device equipped with display for channel selection |
| BATT NiCd | **KIT di emergenza con batteria al Nichel-Cadmio (NiCd)**<br>Emergency KIT with Nichel-Cadmium (NiCd) battery |
| BATT LiFePO4 | **KIT di emergenza con batteria al Litio Ferro Fosfato (LiFePO4)**<br>Emergency KIT with Lithium Iron Phosphate (LiFePO4) battery |
| SWITCH | **Dispositivo con interruttore di accensione (ON-OFF) sul prodotto**<br>Device with ignition switch (ON-OFF) on the product |
| ON-OFF PUSH 230Vac | **Dispositivo con accensione e spegnimento tramite pulsante (PUSH 230Vac)**<br>Device with switch ON-OFF by push-button (PUSH 230Vac) |
| RADIO 433,92 MHz | **Dispositivo di trasmissione o ricezione alla frequenza radio di 433,92Mhz**<br>Transmitter or receiver device at 433,92MHz radio frequency |

# Simboli
Symbols

**LED** — **Alimentatore idoneo per sorgenti luminose a LED**
Power supply suitable for LED light sources

**HL** — **Alimentatore idoneo per sorgenti luminose ad incandescenza o alogene**
Power supply suitable for incandescent or halogen light sources

**FL** — **Alimentatore idoneo per sorgenti luminose fluorescenti**
Power supply suitable for fluorescent light sources

**HID** — **Alimentatore idoneo per sorgenti luminose ad alogenuri metallici**
Power supply suitable for metal halide light sources

**XX WATT** — **Potenza massima in uscita dell'alimentatore o della sorgente luminosa**
Maximum output power of the power supply or the light source

**DC 12V** — **Alimentatore con uscita a tensione costante 12V**
Power supply with 12V constant voltage output

**DC 24V** — **Alimentatore con uscita a tensione costante 24V**
Power supply with 24V constant voltage output

**DC 48V** — **Alimentatore con uscita a tensione costante 48V**
Power supply with 48V constant voltage output

**CC 350mA** — **Alimentatore con uscita a corrente costante 350mA**
Power supply with 350mA constant current output

**CC 500mA** — **Alimentatore con uscita a corrente costante 500mA**
Power supply with 500mA constant current output

**CC 700mA** — **Alimentatore con uscita a corrente costante 700mA**
Power supply with 700mA constant current output

**CC Multi Corrente** — **Alimentatore con uscita multicorrente costante**
Power supply with constant multicurrent output

**AC 12V** — **Alimentatore o trasformatore con uscita in tensione alternata a 12V**
Driver or transformer with output alternated voltage 12V

**AC 24V** — **Alimentatore o trasformatore con uscita in tensione alternata a 24V**
Driver or transformer with output alternated voltage 24V

**EE XX%** — **Efficienza energetica a pieno carico**
Energy efficiency at full load

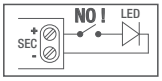


**Alimentatore per lampade LED non idoneo per il funzionamento a vuoto**
Power supply for LED lamps not suitable for no-load operation

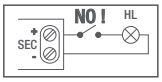


**Alimentatore per lampade ALOGENE non idoneo per il funzionamento a vuoto**
Power supply for HALOGEN lamps not suitable for no-load operation

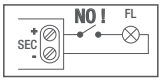


**Alimentatore per lampade FLUORESCENTI non idoneo per il funzionamento a vuoto**
Power supply for FLUORESCENT lamps not suitable for no-load operation

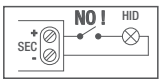


**Alimentatore per lampade A SCARICA (IODURI METALLICI) non idoneo per il funzionamento a vuoto**
Power supply for DISCHARGE (METAL HALIDE) lamps not suitable for no-load operation

**Psb 0,XXW** — **Potenza dell'alimentatore in modo stand-by (Psb)**
Power supply in stand-by mode (Psb)

**Alimentatore non dimmerabile a Taglio di Fase (TF) in ingresso (230Vac)**
Not dimmable Phase Cut power supply (230Vac)

**Alimentatore dimmerabile a Taglio di Fase (TF) in ingresso (230Vac)**
Dimmable Phase Cut power supply (230Vac)

**DIM** *sito web — **Alimentatore dimmerabile (per le tipologie di regolazione controllare le informazioni presenti nel nostro sito web "www.leflighting.it")**
Dimmable power supply (for the types of regulation, check the information on our website "www.leflighting.it")

**IPXX** — **Grado di protezione IP**
IP protection degree

**www.leflighting.it**

**Rete commerciale vendite Italia**
Sales network Italy

### PIEMONTE-VALLE D'AOSTA
Agenzia CO.RA.EL. Scarl
Via Mezzano 4
15020 Villamiroglio (AL)
Tel. 014 2947218
Fax 011 07055304
b.teresa@corael.org

### LOMBARDIA-NOVARA
Agenzia BIEFFE S.a.s.
Via Mazzini 70/s
20056 Trezzo sull'Adda (MI)
Tel. 02 90963740
Fax 02 90964607
info@agenziabieffe.com

### TRIVENETO
Agenzia POZZOBON
Elettrorappresentanze
Via Luigi Einaudi 31
31030 Dosson di Casier (TV)
Tel. 0422 330813
Fax 0422 93462
info@agpozzobon.com

### LIGURIA
Agenzia ZAMBONIN
Via delle Ginestre 10/12
17019 Varazze (SV)
Tel. 019 9220942
Fax 019 90049
info@agenziazambonin.it

### EMILIA ROMAGNA
Agenzia START
Via dell'Arcoveggio 49/5
40129 Bologna (BO)
Tel. 338 9428996
info@agenziastart.com

### TOSCANA-UMBRIA
Agenzia SB di Santucci L. & C.
Via Arturo Ferrarin 37/39
50145 Firenze (FI)
Tel. 055 308308
Fax 055 301424
segreteria@santuccitecnologie.com

### LAZIO
Agenzia MORICCIONI S.R.L.
Via Pescosolido 112
00158 Roma (RM)
Tel. 06 7182763
info@moriccionisrl.it

### MARCHE-ABRUZZO-MOLISE
Agenzia P.& V. Rappresentanze
di Perna Alessandro e C. S.a.S.
Via Mariano Guzzini 27/29
62019 Recanati (MC)
Tel. 071 987063
Mob. 340 7393814
segreteria@pev.it

### CAMPANIA-POTENZA
Agenzia M.D.M. SAS di
Pierfrancesco De Matteo
Via San Salvatore 6
80026 Casoria (NA)
Tel. 081 7596455
Fax 081 7598698
mdm@dematteo.org

### PUGLIA
Agenzia GRIMALDI
VIA VV.FF. Caduti in Servizio 51
70026 Modugno (BA)
Tel. 080 5022650
agenziagrimaldi@agenziagrimaldi.it

### CALABRIA
Agenzia AREF S.a.s.
di Fortunato Fogliaro
Via Umberto I° 126
89852 Paravati di Mileto (VV)
Tel. 0963 338125
Fax 0963 338125
ordini@fogliaro.it

### SARDEGNA
CORO PIER MARIO
Via Antonio Taramelli 7/A
07100 Sassari (SS)
Mob. 335 7074502
Tel. 079 299834
coelsassari@gmail.com

### SICILIA
FICHERA FAUSTO CIRINO
Via XX Settembre 75
95027 S.Gregorio di Catania (CT)
Tel. 095 7123226 - 095 8176700
Mob. 335 8446908
info@faustofichera.it

© LEF HOLDING S.R.L. 2017
Tutti i diritti riservati. É vietata la copia e la riproduzione, anche se parziale, dei contenuti e immagini della presente pubblicazione in qualsiasi forma senza preventiva autorizzazione scritta da parte di LEF HOLDING S.R.L.
All rights reserved. Content and images, even in part, may not be reproduced, published, or transferred in any form or by any means except with the prior written permission of LEF HOLDING S.R.L.

Tutte le informazioni ed i dati tecnici, foto, schemi, dimensioni e omologazioni riportate nel presente catalogo possono essere soggette a variazioni e/o cancellazioni anche senza preavviso e non devono essere considerate vincolanti per LEF in quanto riportate a scopo puramente indicativo.
LEF non si assume responsabilità per eventuali errori nella presente pubblicazione.
All the information and technical data, photos, diagrams, dimension indications and approvals in the catalogue may be subjected to changes and/or cancellations even without any prior notice and must not be considered legally binding for LEF as they are purely indicative.
LEF undertakes no responsibility towards third parties for any possible mistake in this edition.

HEAD OFFICE

LEF Holding S.R.L.
Via L. Ariosto 478
50019 S.Fiorentino
Firenze - ITALIA
T.+39 055 4217727
info@lefgroup.com
www.lefgroup.com


DESIGN &
PRODUCTION SITES

LEF Industrial - Firenze
LEF Industrial - Bari
LEF Lighting - Milano
LEF M&F - Foggia
LEF Sysco IaP - Roma
LEF Poland - Gliwice

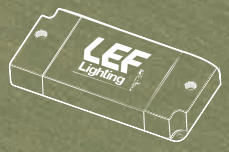



Per informazioni LEF Lighting
infoleflighting@lefgroup.com
www.leflighting.it



Cod. CLN 23/02 Febbraio 2022



21
PAP