ISTRUZIONI
LE25D

MODELLO 2021

Alimentatore LED multicorrente costante (CC) dimmerabile
con comando a pulsante (PUSH) e segnale DALI

www.leflighting.it

Caratteristiche Costruttive

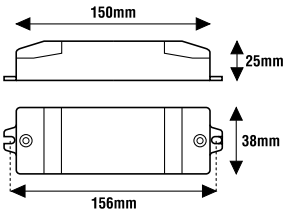

Contenitore plastico
Alimentatore ad uso indipendente
Classe elettrica di protezione II
Grado di protezione IP20

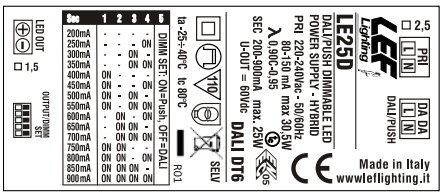

CODICE CODE	**Tensione di ingresso** Input voltage **(Vac)**	**Frequenza di rete** Input frequency **(Hz)**	**Potenza di uscita** Output power **(W)**	**Comando** Command	**Tensione di uscita** Output voltage **(Vdc)**	**Corrente di uscita** Output current **(mA)**	**PFC** **(λ)**	**CC CV**	**Peso** Weight **(g)**
LE25D	220-240	50÷60	**11**	**PUSH DALI**	9-55	**200**	0,90	CC	180
			13,7			**250**			
			16,5			**300**	0,93		
			19,2			**350**	0,95		
			22			**400**			
			24,7			**450**			
			25		9-50	**500**			
			25,3		9-46	**550**			
			25,2		6-42	**600***			
			25,3		6-39	**650***			
			25,2		6-36	**700***			
			25,5		3-34	**750***			
			25,6		3-32	**800***			
			25,5		3-30	**850***			
			25,2		3-28	**900***			

Alimentatore elettronico per LED multicorrente con PFC attivo,
idoneo per alimentare LED di potenza alimentati a corrente costante (CC).
Tipo di dimmerazione:
-LINEARE dal 100% al 12,5%
-PWM dal 12,5% al 0,5%

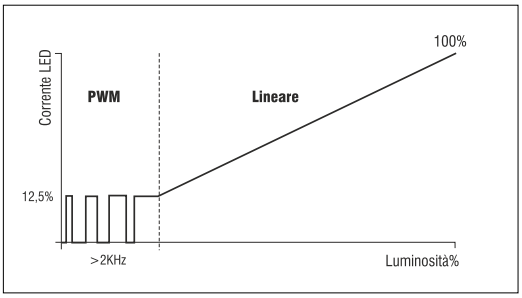

Caratteristiche Tecniche

Tensione di ingresso 220-240Vac
Frequenza di ingresso 50÷60Hz
Corrente di uscita costante 200÷900mA
(impostabile tramite micro-interruttori)
Impostazione di fabbrica: 200mA
Regolazione della luminosità tramite:
- pulsante (PUSH 230Vac)
- segnale DALI
Funzione «MEMORIA DI LIVELLO» e «MEMORIA DI STATO»
Sincronizzazione di più alimentatori tramite cablaggio (max 10 SLAVE)
Efficienza Energetica (EE) 85%
Protezione al circuito aperto (OCP)
Protezione al sovraccarico (OLP)
Protezione alla sovratemperatura (OTP)
Protezione al corto circuito (SCP)
Fattore di potenza (PFC) λ ≥ 0,95
Temperatura ambiente di funzionamento Ta: -25°C ÷ +45°C; -25°C ÷ +40°C (*)
Temperatura massima sul punto Tc 80°C

Norme di Riferimento

EN 55015
EN 61000-3-2
EN 61347-1
EN 61347-2-13
EN 61547
EN 62384
EN 62386-207

MADE IN ITALY

PRODOTTO DA SMALTIRE IN MODO DIFFERENZIATO DAI RIFIUTI URBANI
Iscrizione al Registro AEE
nr.IT18040000010321

22 PAP

[AA] Rev. v4.00 31/03/2022

LEF LIGHTING S.R.L. | www.leflighting.it
Via Rodolfo Morandi, 9/11 - 50019 Sesto Fiorentino (FI) - ITALY | Tel +39 055 4217727 - Fax +39 055 4217719

ISTRUZIONI
LE25D

Alimentatore LED multicorrente costante (CC) dimmerabile
con comando a pulsante (PUSH) e segnale DALI

MODELLO 2021

LEF Lighting

Regolazioni

La modalità di funzionamento (DALI, PUSH) è selezionata attraverso il DIP SWITCH posto al di sotto del coprimorsetto (vedi tabella-DIMMING SET) prima dell'accensione. La modalità di funzionamento viene letta all'avvio.

OUTPUT DIP-SWITCH					
SEC (mA)	1	2	3	4	5
200	-	-	-	-	-
250	-	-	-	ON	-
300	-	-	ON	-	-
350	-	-	ON	ON	-
400	ON	-	-	-	-
450	ON	-	-	ON	-
500	ON	-	ON	-	-
550	ON	-	ON	ON	-
600	-	ON	-	ON	-
650	-	ON	ON	-	-
700	-	ON	ON	ON	-
750	ON	ON	-	-	-
800	ON	ON	-	ON	-
850	ON	ON	ON	-	-
900	ON	ON	ON	ON	-
DIMMING SET					
DALI	-	-	-	-	-
PUSH	-	-	-	-	ON

PUSH (regolazione OFF, 0,5-100%)

-Pressione breve del tasto per ON/OFF (rampe in accensione e spegnimento).
-Pressione prolungata del tasto per aumentare o diminuire l'intensità luminosa (0,5-100%); la regolazione si ferma automaticamente ai valori minimi e massimi; per una nuova regolazione o spegnimento rilasciare il pulsante e dare nuovamente il comando desiderato.
-Memorizzazione dell'ultimo dato di dimming: Ad ogni ON il driver parte dall'ultimo dato impostato.

-**Procedura di allineamento** (necessaria per compensare gli errori di sincronizzazione quando si hanno tanti driver in parallelo): da posizione OFF/ON tenere premuto il tasto a lungo (30sec), i driver si porteranno al 100%; alla successiva pressione del tasto, il flusso luminoso inizierà a diminuire in accordo al profilo impostato.
-Massima lunghezza consigliata cavi PUSH: 15m.
-Massimo numero di alimentatori consigliati: 10.

DALI (regolazione OFF, 0,5-100%)

-Power ON: 100%;
-System fail level: 100%.

RIACCENSIONE DOPO MANCANZA RETE

-Se in modalità dimmer PUSH, parte dall'ultimo dato impostato.
-Se in modalità dimmer DALI, parte dall'ultimo dato impostato.

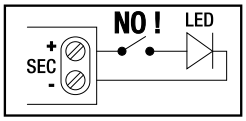

N.B.
Alimentatore non idoneo per il funzionamento a vuoto.

ATTENZIONE:
L'installazione del prodotto deve essere effettuata da personale qualificato.
Se il prodotto è utilizzato per scopi diversi da quelli originali o è collegato in modo errato, LEF LIGHTING S.R.L. Non si assume nessuna responsabilità per eventuali danni.

ISOLAMENTI	Pri	PUSH or DALI	SEC
Pri	—	Basic	Double
PUSH or DALI	Basic	—	Double
SEC	Double	Double	—

MODALITÁ PUSH

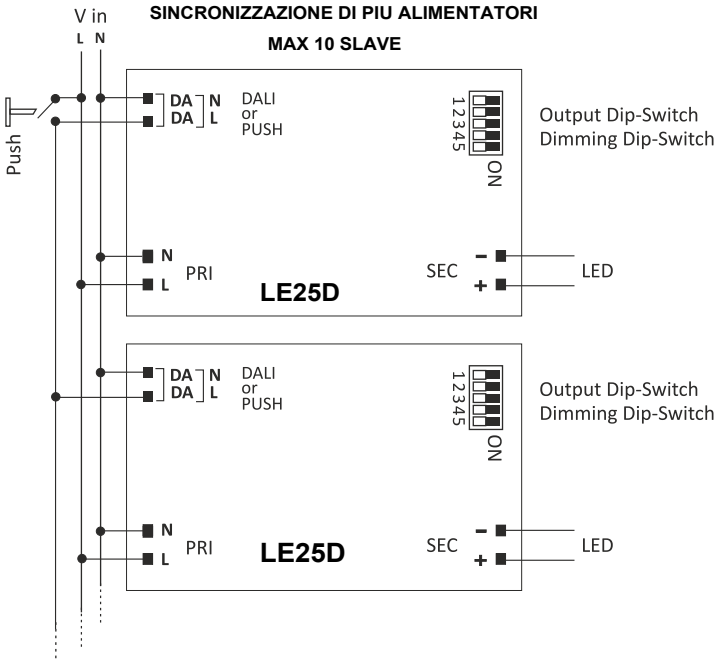

MODALITÁ DALI

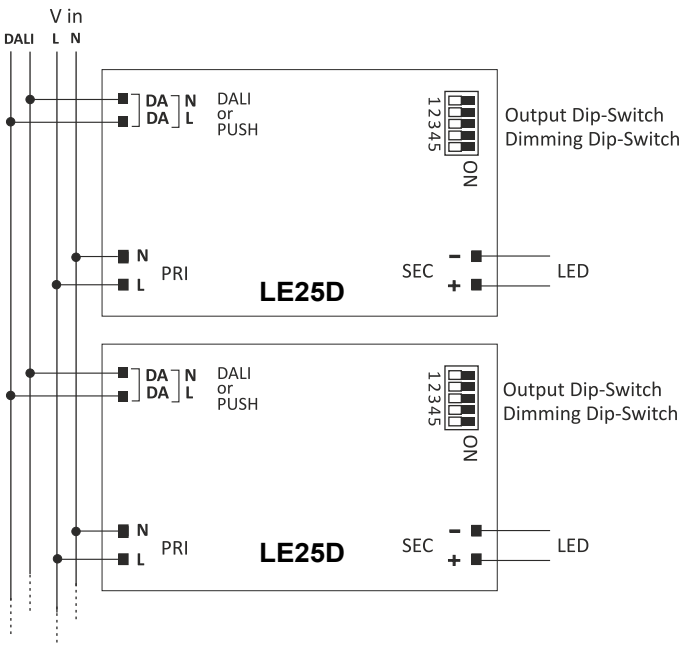

[AA] Rev. v4.00 31/03/2022

LEF LIGHTING S.R.L. | www.leflighting.it
Via Rodolfo Morandi, 9/11 - 50019 Sesto Fiorentino (FI) - ITALY | Tel +39 055 4217727 - Fax +39 055 4217719