ISTRUZIONI D'USO

Codici: LE10024 / LE15024

ALIMENTATORI LED A TENSIONE COSTANTE

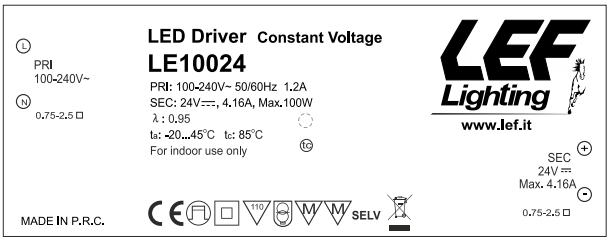

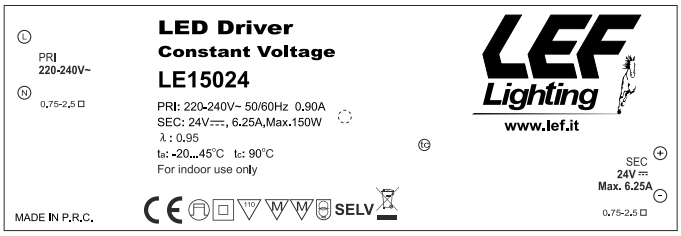

Caratteristiche Costruttive

Contenitore plastico
Alimentatori ad uso indipendente
Classe elettrica di protezione II
Grado di protezione IP20

Norme di Riferimento

EN 55015
EN 61000-3-2
EN 61000-3-3
EN 61347-1
EN 61347-2-13
EN 61547

CODICE CODE	Tensione di ingresso Input voltage (Vac)	Frequenza di rete Input frequency (Hz)	Potenza di uscita Output power (W)		Comando Command	Tensione di uscita Output voltage (Vdc)	Corrente di uscita Output current (mA)		PFC (λ)	CC CV	Peso Weight (g)
			@110V	@230V			@110V	@230V			
LE10024	110-240	50÷60	**100**	**100**	**ON-OFF**	**24**	4160	4160	0,95	CV	330
LE15024	220-240		**-**	**150**			-	6250			630

LE10024

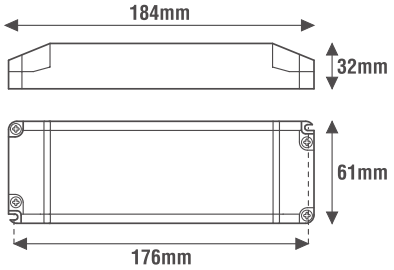

LE15024

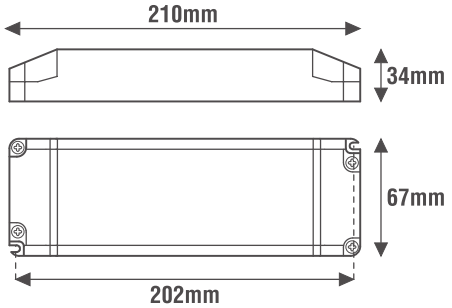

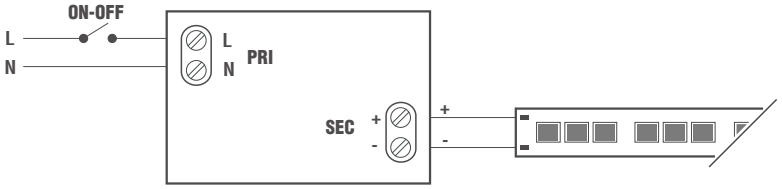

Caratteristiche Tecniche

Tensione di ingresso 110-240Vac (LE10024)
Tensione di ingresso 220-240Vac (LE15024)
Frequenza di ingresso 50÷60Hz
Tensione di uscita costante 24Vdc
Protezione al circuito aperto (OCP)
Protezione al sovraccarico (OLP)
Protezione al corto circuito (SCP)
Fattore di potenza (PFC) λ ≥ 0,95
Temperatura ambiente di funzionamento Ta -20°C ÷ +45°C
Temperatura massima sul punto Tc 85°C (LE10024)
Temperatura massima sul punto Tc 90°C (LE15024)

PRODOTTO DA SMALTIRE IN MODO DIFFERENZIATO DAI RIFIUTI URBANI

Iscrizione al Registro AEE nr.IT18040000010321

MADE IN P.R.C.

SELV | IP20 | ta MAX 45°C | tc MAX 90°C | PFC λ≥0,95 | 150 WATT | DC 24V | CV | 80mm

[AA] Rev. v.1.00 14/05/2019

LEF LIGHTING S.R.L.
Via Rodolfo Morandi, 9/11 - 50019 Sesto Fiorentino (FI) - ITALY | Tel +39 055 421 77 27 - Fax +39 055 425 44 92 | www.lef.it