ISTRUZIONI
LE42DP

MODELLO 2020

Alimentatore LED multicorrente dimmerabile tramite pulsante, segnale DALI, segnale 0/1-10V

- Alimentatore elettronico per LED, multicorrente con PFC attivo.
- Idoneo per alimentare LED di potenza alimentati in corrente. La modalità di funzionamento è selezionata attraverso il DIP-SWITCH posto al disotto del coprimorsetto.

- Regolazione della luminosità tramite funzione DALI, Push, interfaccia 1-10V o 0-10V idonea per lavorare sia con potenziometri resistivi che sistemi attivi come Gateway, Interfacce Konnex, Touch Screen, ecc.
- Funzione MASTER/SLAVE con cavi standard.

Efficienza Energetica a pieno carico (1050mA):88%
Potenza in stand-by (Psb): 0,46W

Caratteristiche Costruttive
- Contenitore plastico.
- Alimentatore ad uso indipendente.
- Classe elettrica di protezione II.
- Grado di protezione IP20.

Tipi di dimmerazione:
-**LINEARE** da 100% a 20%
-**PWM** da 20% a 0,5%

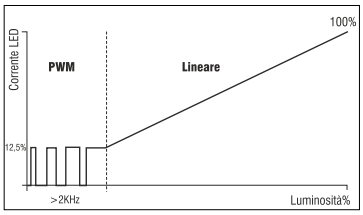

OUTPUT SET			OUTPUT DIP-SWITCH					DIMMING SET	DIMMING DIP-SWITCH				
Potenza Power (W) 220V-240V		Uscita Output	1	2	3	4	5	Dimming	1	2	3	4	5
16,8	CC	350 I 9-48V	-	-	-	-	-	ON/OFF	-	-	-	-	-
19,2		400 I 9-48V	-	-	-	-	ON	Push Slow	ON	-	-	-	-
21,6		450 I 9-48V	-	-	-	ON	-	Push Fast	-	ON	-	-	-
24		500 I 9-48V	-	-	ON	-	-	Push Up/Down	ON	ON	-	-	-
26,4		550 I 9-48V	-	-	ON	-	ON	DALI	-	-	ON	-	-
28,8		600 I 9-48V	-	-	ON	ON	-	1-10 passive	-	ON	ON	-	ON
31,2		650 I 9-48V	-	-	ON	ON	ON	1-10 active	-	ON	ON	-	-
33,6		700 I 9-48V	-	ON	ON	-	-	0-10 active	ON	-	ON	-	-
36		750 I 9-48V	-	ON	ON	-	ON	0-10 passive	ON	-	ON	-	ON
38,4		800 I 9-48V	-	ON	ON	ON	-	Slave	ON	ON	ON	-	-
40,8		850 I 9-48V	-	ON	ON	ON	ON						
36		900 I 9-40V	ON	ON	-	ON	ON	MASTER				-	
38		950 I 9-40V	ON	ON	ON	-	ON	FAN				ON	
40		1000 I 9-40V	ON	ON	ON	ON	-						
42		1050 I 9-40V	ON	ON	ON	ON	ON						

LED	DIP SWITCH	SYNCRO by CABLE	max 10 SLAVE	EE 88%
DIM 0/1-10V	DIM DALI	DIM PUSH 230Vac	DIM POT 100KΩ	Psb 0,46W

www.leflighting.it

CODICE CODE	Tensione di ingresso Input voltage (Vac)	Frequenza di rete Input frequency (Hz)	Potenza di uscita Output power (W)	n° LED Min-Max Vled≅3V	Tensione di uscita Output voltage (Vdc)	Corrente di uscita Output current (mA)	PFC (λ)	CC CV	Peso Weight (g)
LE42DP	220-240	50÷60	17	3-13	9-48	350	0,93	CC	180
			19,2			400	0,94		
			21,6			450	0,95		
			24	3-12		500			
			26,4			550	0,96		
			28,8			600			
			31,2			650			
			33,6			700			
			36			750			
			38,4			800			
			41			850			
			43			900			
			38	3-10	9-40	950			
			40			1000			
			42			1050			

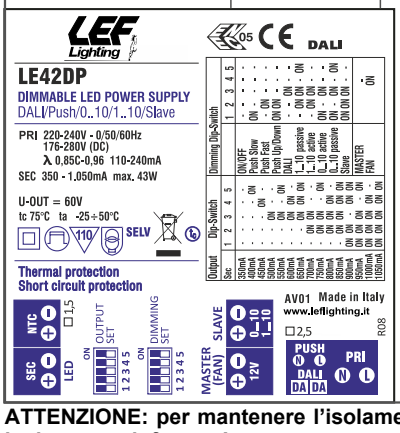

ATTENZIONE: per mantenere l'isolamento SELV ed evitare di danneggiare il driver, collegare ai terminali 0..10 o 1..10 solo sistemi con isolamento rinforzato!

CARATTERISTICHE TECNICHE
INGRESSO
- Tensione di ingresso 220-240Vac.
- Frequenza di ingresso 50÷60Hz.
- Morsettiera 1 x 2,5 mmq.
- Serracavo per cavi diametro Ø = 3...8 mm.
- Corrente massima: 0,24 A.

USCITA
- **Corrente di uscita costante 350÷1050mA** (impostabile tramite micro-interruttori)
- Isolamento SELV.
- Morsettiera 1 x 0,5...1,5 mmq.
- Serracavo per cavi diametro Ø = 3...8 mm.
- Selezione corrente di uscita tramite DIP SWITCH (vedi tabella).
- Uscita ausiliaria isolata 12V - 100mA max per pilotaggio ventola Led. La ventola allo start-up si accende con un ritardo di circa 2 secondi.
- Connettore per collegamento NTC esterna per riduzione corrente carico: diminuzione lineare della luminosità da 0,5V (100%) a 0,25V (10%).

MODALITA' DI FUNZIONAMENTO
- Sono previste 7 distinte modalità di funzionamento lette all'avvio (le impostazioni devono essere fatte tramite dip-switch (micro-interruttori) prima dell'accensione):

1) **ON/OFF**
2) **ON/OFF PUSH** (no dimming), con rampe in accensione e spegnimento
3) **PUSH** (tasto) dimming - profilo lento, profilo veloce, profilo su/giù
4) **DALI**
5) **Dimming 1-10V**, riduzione della luminosità fino ad un minimo prefissato senza mai spegnere
6) **Dimming 0-10V**, riduzione della luminosità fino al completo spegnimento
7) **SLAVE**

Le modalità di funzionamento 1-10V/0-10V e PUSH sono in alternativa tra loro;
- Tempo di dimmerazione (0-100%; 100-0%):
  -profilo SLOW 10 secondi,
  -profilo FAST 5 secondi;
- Livello Low in PUSH è diverso da 0 per distinguerlo da OFF.

Riaccensione dopo mancanza rete:
- se in modalità no dimmer (On/Off), parte dall'ultimo dato impostato;
- se in modalità dimmer 0-10V o 1-10V è letto il valore in ingresso e ON in accordo alla programmazione;
- se in modalità dimmer PUSH, parte dall'ultimo dato impostato.

Nota modalità ON/OFF PUSH (no dimming)
- Pressione breve del tasto per ON/OFF (rampe in accensione e spegnimento)

[AA] Rev. v 8.02 25/10/2022

LEF LIGHTING S.R.L. www.leflighting.it
Viale L.Ariosto 478 - 50019 Sesto Fiorentino (FI) - ITALY | Tel +39 055 421 77 27 - Fax +39 055 425 44 92

ISTRUZIONI
LE42DP

Schemi di collegamento

MODELLO 2020

MODALITÁ PUSH (Impostazione tramite DIP-SWITCH)
- Pressione breve del tasto per ON/OFF.
- Pressione lunga del tasto per dimmer.
- Memorizzazione dell'ultimo dato di dimming.
  In presenza di rete, ad ogni ON, il driver parte dall'ultimo dato impostato.
- **Procedura di allineamento** (necessaria per compensare gli errori di sincronizzazione quando si hanno tanti driver in parallelo): da posizione OFF/ON tenere premuto il tasto a lungo (30sec) i driver si porteranno al 100%; alla successiva pressione del tasto, il flusso luminoso inizierà a diminuire in accordo al profilo impostato.
- Massima lunghezza totale cavi PUSH: 15 metri.
- Massimo numero di alimentatori consigliati: 10.

PROFILO LENTO (SLOW) (Impostazione tramite DIP-SWITCH)
- Ad ogni pressione, la dimmerazione continua fino al livello massimo (o minimo) e poi si inverte.
  Tempo da minimo a massimo, 10sec.

PROFILO VELOCE (FAST) (Impostazione tramite DIP-SWITCH)
- Ad ogni pressione, la dimmerazione continua fino al livello massimo (o minimo) e poi si inverte.
  Tempo da minimo a massimo, 5sec.

PROFILO SU/GIÚ (UP/DOWN) (Impostazione tramite DIP-SWITCH)
- Ad ogni pressione, la dimmerazione inverte il senso, arrivato a minimo (e massimo), è mantenuto lo stato.
  Tempo da minimo a massimo, 10sec.

MODALITÁ DALI (Impostazione tramite DIP-SWITCH)
-Il livello della dimmerazione è impostato dal valore del segnale DALI inviato.

MODALITÁ 1 - 10 V (0 - 10 V)
- È possibile utilizzare dimmer commerciali 1-10V (0-10V). La luminosità dei LED varia proporzionalmente al segnale inviato al morsetto.
- È possibile utilizzare potenziometri 100Kohm. La variazione della luminosità dei LED avviene in modo proporzionale o logaritmico a seconda del modello di potenziometro utilizzato (consigliato logaritmico).

MODALITÁ MASTER
- La funzione MASTER permette la sincronizzazione di più alimentatori (Max 10) impostabili con la funzione SLAVE (ad es. LE20DP)

Note: Nel caso di settaggio errato dei Dip-Switch, all'accensione il Driver parte e fa lampeggiare i LED con frequenza 1sec ON e 1sec OFF.

MODALITÁ SLAVE (Impostazione tramite DIP-SWITCH)
- E' possibile utilizzare il LE42DP in modalità SLAVE (massimo 10).
-Il morsetto per l'ingresso DIM viene utilizzato per l'ingresso del segnale del MASTER.

MODALITÁ DALI

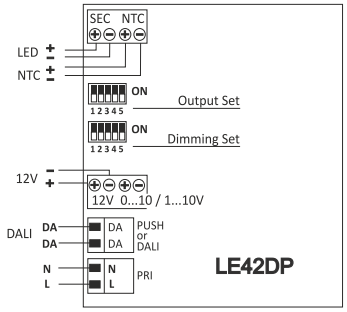

MODALITÁ 1-10V /0-10V

POTENZIOMETRO 100Kohm

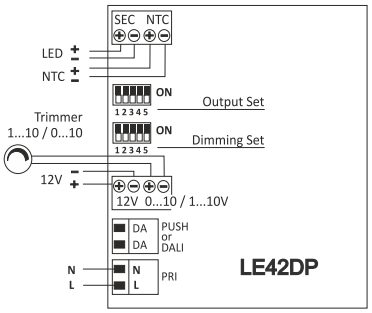

MODALITÁ MASTER

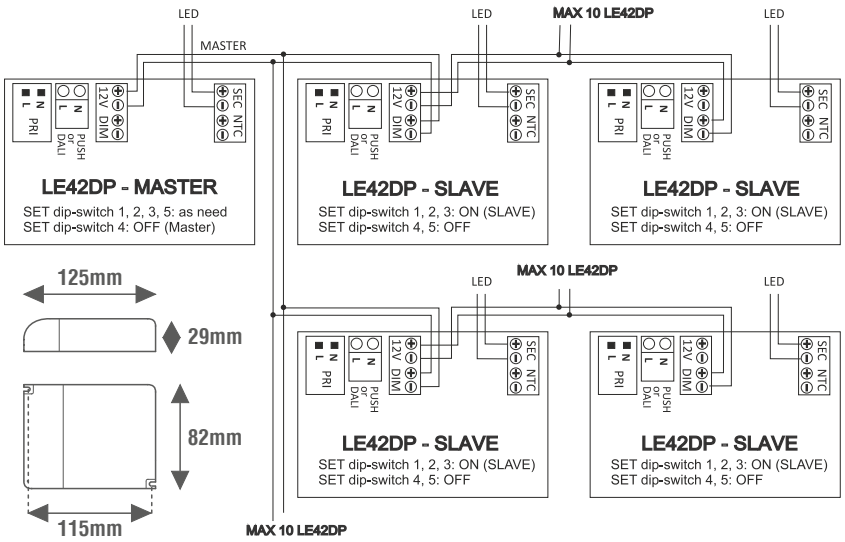

MODALITÁ PUSH

SINCRONIZZAZIONE DI PIU ALIMENTATORI

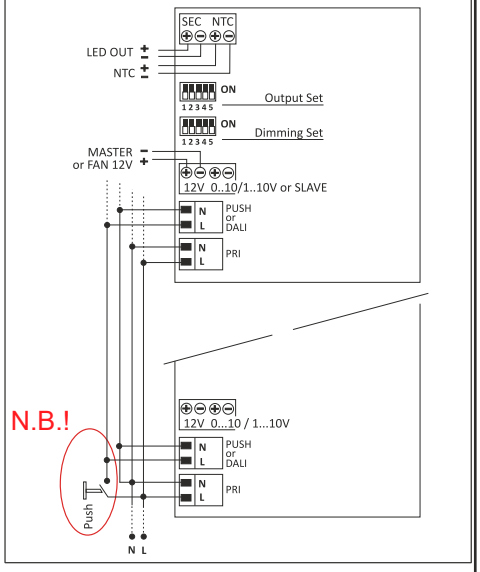

- Protezione alla sovratemperatura (OTP)
- Protezione al sovraccarico (OLP)
- Protezione al corto circuito (SCP)
- Protezione al circuito aperto (OCP)
- Fattore di potenza (PFC) $\lambda \geq 0{,}96$
- Temperatura ambiente di funzionamento Ta -25°C ÷ +50°C
- Temperatura max sul punto Tc: 75°C

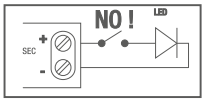

N.B.
Alimentatore non idoneo per il funzionamento a vuoto.

Norme di Riferimento
EN 55015
EN 61000-3-2
EN 61347-1
EN 61347-2-13
EN 61547
EN 62384

MADE IN ITALY

PRODOTTO DA SMALTIRE IN MODO DIFFERENZIATO DAI RIFIUTI URBANI
Iscrizione al Registro AEE nr.IT18040000010321

SELV | IP20 | ta MAX 50°C | tc MAX 75°C | PFC λ≥0,96 | 43 WATT | CC | 90mm | 22 PAP

[AA] Rev. v 8.02 25/10/2022

LEF LIGHTING S.R.L. www.leflighting.it
Viale L.Ariosto 478 - 50019 Sesto Fiorentino (FI) - ITALY | Tel +39 055 421 77 27 - Fax +39 055 425 44 92